AKRON

BRASS COMPANY

阿密龙

2011产品目录

国家消防装备质量测验报告

AKRON BRASS COMPANY

Approval Test Report

(2003)国认监认字(022)号 (2003)量认(国)字(L0372)号 No. L0472 № 0630024

检 验 报 告

受检单位名称 Akron Brass Company

产品型号名称 911 Ozzie Oscillating Monitor 型移动式消防两用炮

检 验 类 别 型式检验

国家消防装备质量监督检验中心

(2003)国认监认字(022)号 (2003)量认(国)字(L0372)号 No. L0472 № 0630025

检 验 报 告

受检单位名称 Akron Brass Company

产品型号名称 922 OzzieMaster Oscillating Monitor 型可调移动式消防两用炮

检 验 类 别 型式检验

国家消防装备质量监督检验中心

(2003)量认(国)字(L0372)号 (2003)国认监认字(022)号 CNAS L0472 № 0730869

检 验 报 告

受检单位名称 Akron Brass Company

产品型号名称 3367 Air Aspirated Electric Roof Turret 型电控泡沫/水两用消防炮

检 验 类 别 型式检验

国家消防装备质量监督检验中心

(2003)量认(国)字(L0372)号 (2003)国认监认字(022)号 CNAS L0472 № 0730877

检 验 报 告

受检单位名称 Akron Brass Company

产品型号名称 3425 型消防水炮

检 验 类 别 型式检验

国家消防装备质量监督检验中心

(2003)量认(国)字(L0372)号 (2003)国认监认字(022)号 CNAS L0472 № 0730870

检 验 报 告

受检单位名称 Akron Brass Company

产品型号名称 3440 Deckmaster Electric Monitor 型电控泡沫/水两用消防炮

检 验 类 别 型式检验

国家消防装备质量监督检验中心

AKRON
BRASS COMPANY

国家消防装备质量测验报告

Approval Test Report

(2003)量认(国)字(L0372)号 (2003)国认监认字(022)号 CNAS 检测 CNAS L0472

№ 0730871

检 验 报 告

受检单位名称 Akron Brass Company

产品型号名称 3443 Mercury Quick Attack Monitor 型移动式泡沫/水两用消防炮

检 验 类 别 型式检验

国家消防装备质量监督检验中心

(2003)量认(国)字(L0372)号 (2003)国认监认字(022)号 CNAS 检测 CNAS L0472

№ 0730875

检 验 报 告

受检单位名称 Akron Brass Company

产品型号名称 3467 Electric Roof Turret 型电控泡沫/水两用消防炮

检 验 类 别 型式检验

国家消防装备质量监督检验中心

(2003)量认(国)字(L0372)号 (2003)国认监认字(022)号 CNAS 检测 CNAS L0472

№ 0730879

检 验 报 告

受检单位名称 Akron Brass Company

产品型号名称 3578 Streamaster Electric Monitor 型电控泡沫/水两用消防炮

检 验 类 别 型式检验

国家消防装备质量监督检验中心

(2003)量认(国)字(L0372)号 (2003)国认监认字(022)号 CNAS 检测 CNAS L0472

№ 0730882

检 验 报 告

受检单位名称 Akron Brass Company

产品型号名称 3678 Conquest Electric Monitor System 型电控泡沫/水两用消防炮

检 验 类 别 型式检验

国家消防装备质量监督检验中心

(2003)量认(国)字(L0372)号 (2003)国认监认字(022)号 CNAS 检测 CNAS L0472

№ 0730886

检 验 报 告

受检单位名称 Akron Brass Company

产品型号名称 Brass Akroform Style 4470 型泡沫/水两用消防炮

检 验 类 别 型式检验

国家消防装备质量监督检验中心

目录

Tables of Contents

3578型电控消防水 / 泡沫两用炮 8

3463型电控消防水 / 泡沫两用炮 9

911及922型移动式消防水 / 泡沫两用炮 10

3443 / 3446移动式消防两用炮 11

3440型电控消防水 / 泡沫两用炮 12

3425型手动式消防水 / 泡沫两用炮 13

3475型液控消防水 / 泡沫两用炮 14

3479型电控消防水 / 泡沫两用炮 15

3580型电控消防水 / 泡沫两用炮 16

3678型电控消防水 / 泡沫两用炮 17

目录

3525型手动式消防水 / 泡沫两用炮 18
3528型手动式消防水 / 泡沫两用炮 19
3352型电、气控消防水 / 泡沫两用炮 20
3465型电、气控消防水 / 泡沫两用炮 21
3367型电控消防水 / 泡沫两用炮 22
3467型电控消防水 / 泡沫两用炮 23
3556型电控消防水 / 泡沫两用炮 24
3556 型电控消防水 / 泡沫两用炮 25
3491型电控消防水 / 泡沫两用炮 26
3531自摆法兰 27

Tables of Contents

目录

Tables of Contents

1747型可调式消防水 / 泡沫两用炮头 28
1577型电控消防水 / 泡沫两用炮头 28
4470型电控消防水 / 泡沫两用炮头 29
4475型电控消防水 / 泡沫两用炮头 29
5055型液控消防水 / 泡沫两用炮头 30
5177型电控消防水 / 泡沫两用炮头 30
5178型电控消防水 / 泡沫两用炮头 31
3626型消防水 / 泡沫两用炮头 31
753型多功能消防水枪 32
1536型多功能消防水枪 32

目录

1628多功能自动调压式水枪 33
1733型多功能消防水枪 33
3020型多功能消防水枪 34
3721型多功能消防水枪 34
4128自动调压式水枪 35
4820型多功能消防水枪 35
FK-25消防装置流量测试工具包 36
9301便携式流量计 37
HT-15-C 水带测试装置 38
助推器卷轴 39
液压卷轴 39

Tables of Contents

3578型电控消防水 / 泡沫两用炮

AKRON BRASS COMPANY

Stream Master

3578型(黄铜版)电控消防水 / 泡沫两用炮

StreamMaster 3578 型消防炮具有独一无二的设计，其 4英寸的高流量，低损耗的内管设计，与80psi（5.5巴）炮头配用时，水泵在低压运行状态下，水炮仍然可喷射高达2000gpm（7600 lpm）的水流。上下俯仰角可达135度，可让举高消/云梯消防车不用太靠近火灾而进行高层建筑/油田储油区等的灭火及降温，籍此大大降低火势对人员及器材的直接伤害。

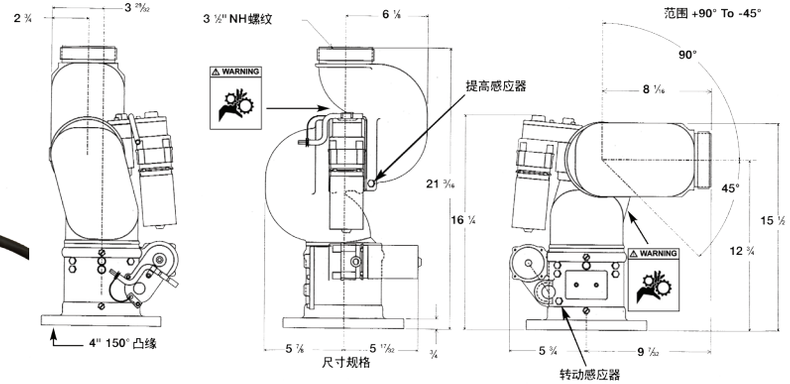

3578型电控消防水 / 泡沫两用炮

3406自动升高台(配件）

- 上下俯仰角为135°(+90°至-45°)、左右水平旋转为348°。
- 在缺电状态下可手动控制方向及角度
- 12 或24伏（24 伏炮获得CE认证）
- 可选电动控制（3578型）或手动控制（3570型）
- 3598 StreamMaster XT型炮的俯仰移动范围更广，可在水平面下45° 到水平面上120° 的范围内移动
- 可另配无线电操作

遥远控制器

型号	重量	出水口尺寸	入水口尺寸	高度	宽度	流量设置	
						加仑/分	升/分
3578	20.5 kg	3.5" NH	4 " 法兰	413mm	311mm	2000	7600

3463型电控消防水 / 泡沫两用炮

3463型电控消防水 / 泡沫两用炮 FireFox是一款技术先进的可遥控消防炮，其流量可达到500 gpm（1900 lpm）。FireFox消防炮可满足各种类型的水、泡沫、CAFS和干粉的喷射要求。该多用消防炮可以用于野外灭火、森林灭火， 机场消防灭火、除冰、固定场所设施消防保护、防暴，舞台保护和其他各种特殊应用。FireFox可配置一个吸气式泡沫管。

–左右水平旋转为348°并可调教定位 + / – 90°。
–上下俯仰角幅度为135°(+90°至–45°)
并可调教定位 + 45° / – 20°
特别配套：
– 自摆及自动回收系统
– 2” 或2.5”遥控电插头
– 直流12或 24V

– 2” 快速接口
– 可另配无线电操作
炮头选择
– 可选择可调流量或定流量的炮头
(最高流量可达1900升 / 分钟)
– 喷乾粉炮头
– 发泡管

型号	重量	装载位置			入水口	出水口	流量设置	
		高度	宽度	深度			加仑/分	升/分
3463	11 kg	298mm	279mm	292mm	2 " 或 2.5 " 法兰	1.5"或 2.5"NH	500	1900

可用的调整流量					
低流量	加仑/分	30	60	95	125
	升/分	115	230	360	475
中流量	加仑/分	125	175	250	350
	升/分	475	660	950	1325
高流量	加仑/分	350	400	450	500
	升/分	1325	1525	1700	1900

操作手柄

遥远控制器

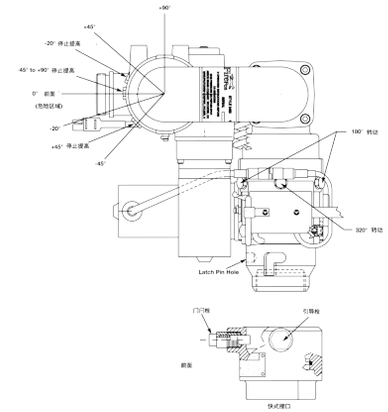

FireFox Multi-Purpose Monitor

911及922型移动式消防水 / 泡沫两用炮

911及922型移动式消防水 / 泡沫两用炮自摆消防炮能提供强大的扫射水流，可用于高强度的消防需求。它独特的水力驱动自摆设计能够在无人操作的情况下，以一种平滑流畅的运动来回驱动炮头左右摆动，以此给火场提供冷却降温及对救灾人员做出保护。Ozzie可在无人操作情况下自动运行，消防人员可有更多时间去兼顾其他工作。Ozzie自摆式消防炮适用于处理有危险物品的现场，能够给火场快速降温避免爆炸，并扑灭火苗。

911 型移动式消防两用炮
911 Ozzie Oscillating Monitor
– 炮头部份可从中心点向左或右调整35°

–可调节左右扫射范围
– 能够在35° 到90° 的范围内调节俯仰角度
– 设有摆动限位开/关按钮，可设定摆动范围
–炮身内置压力计

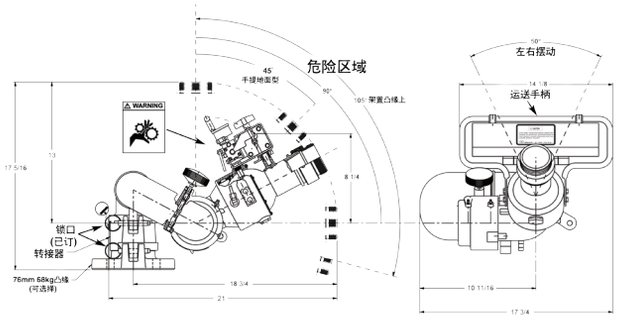

922 型移动式消防两用炮
922 OzzieMaster Oscillating Monitor
–炮头部份可从中心点向左或右调整25°

型号	重量	高度	宽度	长度	入水口	出水口	流量设置	
							加仑/分	升/分
911	13 kg	340mm	603mm	490mm	2.5 "	1.5 "	375	1420
922	27 kg	330mm	451mm	533mm	双入水口 2.5" 单入水口 3"	2.5 "	1000单入水口 750双入水口	3800单入水口 2900双入水口

3443 / 3446型移动式消防两用炮

3443 / 3446Mercury移动式消防炮是采用革新技术的消防装备。其设计比其他同类型的便携式消防炮轻便，能够快速地设置在火灾现场，可在无人看管下如常运作，能够最大限度地节省可贵的人力资源。

–体积小、重量轻便
–流量可达500加仑/分钟 (1800升 /分钟)
–在提升仰角30 ˚ 至60 ˚ 之间，可在无人看管下如常运作，下调20˚ 需在看管下运作
–安装简单
–拥有良好的抓地力
–可在无人看管下如常远作
–可调教左右角度 ± 20˚

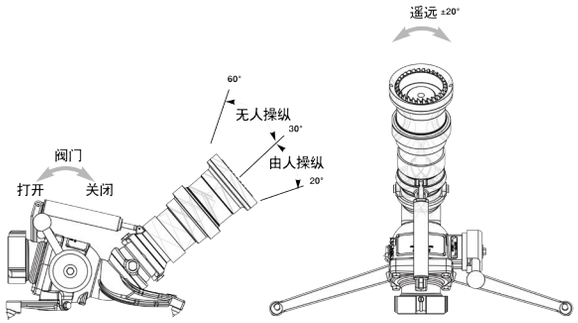

型号	重量	高度	宽度	长度	入水口	出水口	流量设置	
							加仑/分	升/分
3443	6.4 kg	247mm	597mm*	368mm	2.5 "	2.5 "	500	1900

*展开脚 **摺起脚

–体积小、重量轻便
–安装简单
–可在无人看管下如常远作
–低流量损耗 –附有压力计

–流量可达 1000加仑/分钟 3800升 / 分钟)
–拥有更优良好的抓地力
–可调教左右角度 ± 20 ˚

型号	重量	高度	宽度	长度	入水口	出水口	流量设置	
							加仑/分	升/分
3446	10.8 kg	248mm	635mm* 318mm**	410mm	2.5 " 或 3”	2.5 "	1000	3800

*展开脚 **摺起脚

3440型电控消防水 / 泡沫两用炮

AKRON BRASS COMPANY

Deckmaster

3440型电控消防水 / 泡沫两用炮是一款电动控制的车顶消防炮，具有自动提升功能。其独特的电控升高系统，只需按动按钮就可以在遇到障碍的情况下将炮头电控升高至高达距法兰底座660mm的上方进行喷射。

遥远控制器

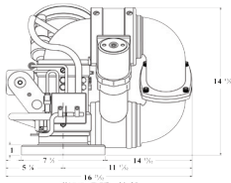

背面观看-装载

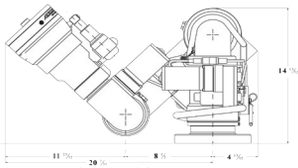

旁边观看-装载

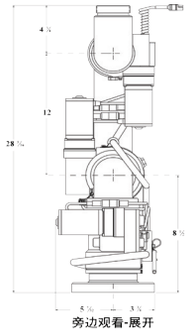

旁边观看-展开

3406自动升高台(配件)

使用电控升降装置来抬升炮体以越过车身自带装备的高度、隆起屋顶、建筑和其他各种障碍物。它能够额外抬升12英寸，是DeckMaster或StreamMaster多功能消防炮的理想辅助产品。

- 左右水平旋转为344° 并可调教定位。
- 上下俯仰角为135° (+90° 至-45°)
- 在缺电状态下可手动控制方向、角度及升降
- 自动排水机能，可防止炮身内结冰
- 直流12或 24伏特两款(24伏特型号己有CE认可)
- 可另配无线电操作

型号	重量	装载位置			入水口	出水口	流量设置	
		高度	宽度	深度			加仑/分	升/分
3440	25 kg	368mm	425mm	431mm	3 " 法兰	2.5 " NH	1250	4800

3425型手动式消防水 / 泡沫两用炮

–高流量、低损耗的内管设计
–3” 的低损耗内管
–转轮式控制可调教上下俯仰角幅度 (+80° 至–15°)

型号	重量	出水口尺寸	入水口尺寸	高度	高度	流量设置	
						加仑/分	升/分
3425	12 kg	2.5”	2.5” – 3” 法兰 标准压力与温度 或 流程	432mm	550 mm	1250	4800

Aries Monitor

3475型液控消防水 / 泡沫两用炮

AKRON BRASS COMPANY

Gemini Monitor

–特别的接口设计可左右水平旋转360°。
–上下俯仰角幅度为135°(+90°至–45°)
–在缺电状态下可手动控制方向、角度及升降
–直流12或 24伏特两款(24伏特型号己有CE认可)

型号	重量	出水口尺寸	入水口尺寸	高度	宽度	流量设置	
						加仑/分	升/分
3475	15 kg	2.5 "	3 " –4 " 法兰	508mm	260mm	1000	3800

3479型电控消防水 / 泡沫两用炮

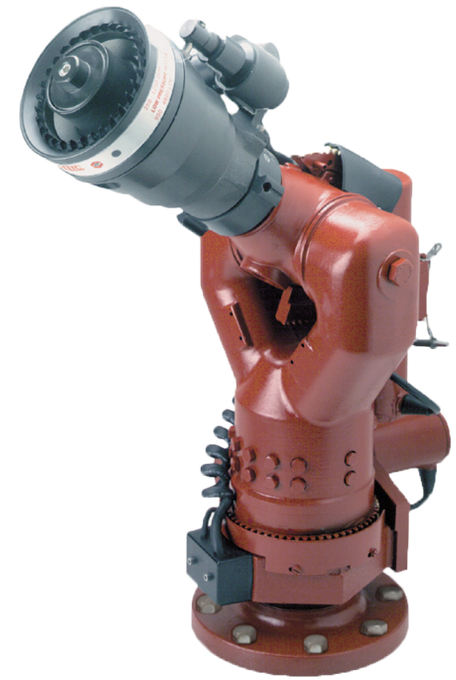

–左右水平旋转为348°并可调教定位
–上下俯仰角幅度为135°(+90°至–45°) 并可调教定位
–在缺电状态下可手动控制方向、角度及升降
–直流12或 24伏特两款(24伏特型号己有CE认可)
–可另配无线电操作

遥远控制器

型号	重量	出水口尺寸	入水口尺寸	高度	宽度	流量设置	
						加仑/分	升/分
3479	21 kg	2.5 "	3 " –4 " 法兰	508mm	336mm	1000	3800

Gemini Monitor

3580型电控消防水 / 泡沫两用炮

AKRON BRASS COMPANY

Renegade Electric Monitor

3580电控消防水 / 泡沫两用炮是专门设计给工业用水泵、机场、定点装置等的特大流量水炮，此独特的水炮使用全电子控制和简单的炮身设计，性能超卓及安装简单。

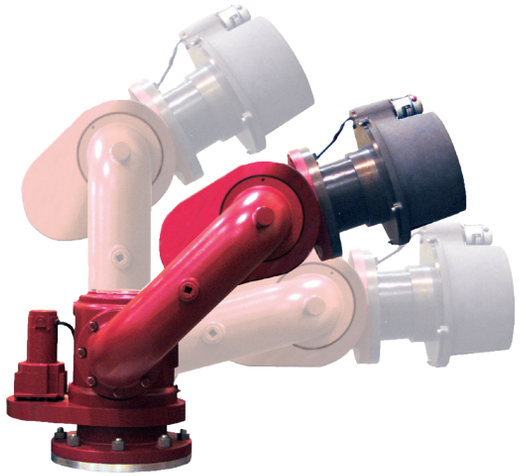

-重量轻盈，炮身连同炮头小於91kg
-炮头位置上下俯仰角幅度为135 ° (+90 ° 至-45 °)
-低流量损耗 (19,000升 /分钟只有0.2MPa损耗)
-其他先进设计：自动援冲、自动收纳等
-附加功能：在缺电状态下可手动控制、排水阀门、多方出水口等
-可另配无线电操作

遥远控制器

型号	重量	出水口尺寸	入水口尺寸	流量设置	
				加仑/分	升/分
3580	68 kg	6 " 法兰	8 " 法兰	5000	19000

立方尺度			
中手臂角度	22.5°	45°	90°
尺度(长度x宽度x高度)	43 " x 43 " x 22 "	33 " x 33 " x 28 "	22.5 " x 22.5 " x 33 "
尺度(长度x宽度x高度)跟水炮	70 " x 70 " x 22 "	60 " x 60 " x 28 "	27 " x 27 " x 33 "

3678型电控消防水 / 泡沫两用炮

3678型电控消防水 / 泡沫两用炮系统被设计为一个小型的紧凑装置，它在多种恶劣环境下也可提供优越的性能。该系统是工业灭火、蒸汽降温控火和其他固定场所消防应用的理想选择。Conquest能够通过一个4英寸（100mm）的水道送出高达2000 gpm（7600 Lpm）的水流。

控制器

FM APPROVED

Ex CE

Zone 1 – EEx d
or
Zone 2 EEx nR

–全铜制造，可适用於严峻环境
–4” 的低损耗内管仍可达到7600升 /分钟
–已有FM认证 (包括NEC level 1、Div 2、Group C & D危险地区)
–所有电子马达设有电流限制及援冲
–可选择固定流量或可调流量炮头
–可额外配置自摆功能 (只可短程使用)
–缺电状态下可手动控制

3525型手动式消防水 / 泡沫两用炮

AKRON BRASS COMPANY

Aries Monitor

黄铜制造转轮式控制水炮，可防止锈蚀。

- 高流量、低损耗的内管设计
- 3” 的低损耗内管
- 转轮式控制可调教上下俯仰角幅度 (+90° 至–60°)

FM

APPROVED

型号	重量	出水口尺寸	入水口尺寸	高度	长度	流量设置	
						加仑/分	升/分
3525	30 kg	2.5”	3” – 4" 法兰	380mm	550mm	1250	4800

3528型手动式消防水 / 泡沫两用炮

黄铜制造的Omega XP Monitor 3528型手动式消防水 / 泡沫两用炮可适用於工业或海事服务环境。

–黄铜制造，可防止锈蚀
–高流量、低损耗的内管设计
–超卓的炮身锁定设计，可稳固射水位置
–左右水平旋转为360 °、上下俯仰角幅度为135 °
–工作压力为1.4MPa
–最大流量为 4800 LPM

FM
APPROVED

型号	重量	出水口尺寸	入水口尺寸	高度	长度	流量设置	
						加仑/分	升/分
3528	24.9 kg	2.5”	3"– 4" 法兰	356mm	248mm	1250	4800

3352型电、气控消防水 / 泡沫两用炮

AKRON BRASS COMPANY

Tuckaway Electirc Bumper Turret

–流量可由250调至1000加仑 /分钟(950 – 3800升 /分钟)
–高流量、低损耗的内管设计
–附加功能：自动援冲
其他:
–可选用其他大型炮头
–速度控制

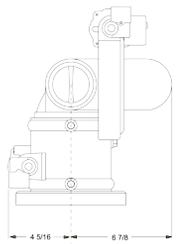

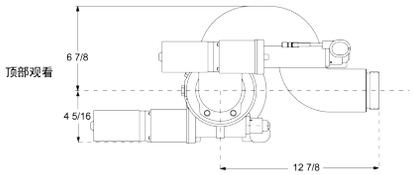

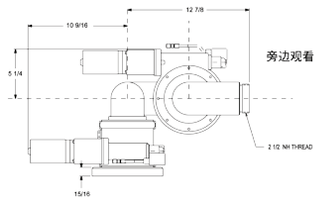

型号	重量	出水口尺寸	入水口尺寸	高度	宽度	流量设置	
						加仑/分	升/分
3352	17 kg	2.5 "	3 " 法兰	343mm	286mm	1000	3800

3465型电、气控消防水 / 泡沫两用炮

3465型电、气控消防水 / 泡沫两用炮可在无吸气的要求下把水跟A、B类灭火剂混合及打出泡沫，是专门设计给各类特殊环境使用，包括山林火灾、机场火灾、燃料泄漏等等。专门设计给需要自摆及可调教速度的要求，3465型的功能远超出NFPA414及FAA的标准。

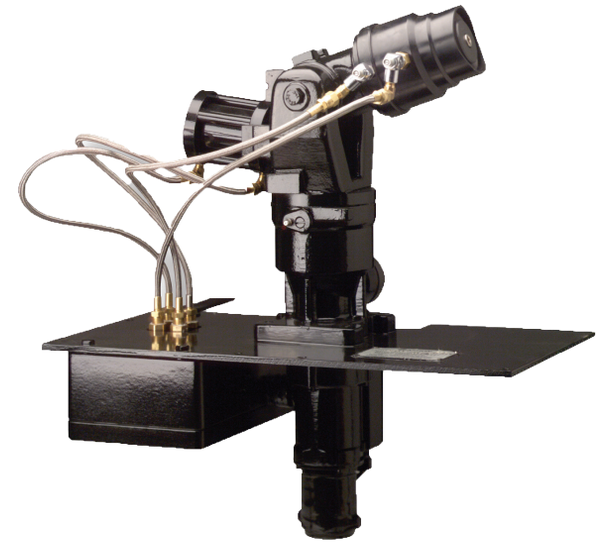

–炮头位置上下俯仰角幅度为65 ° (+45° 至–20°)
–左右水平旋转为180 °
–重量只有15.8kg
–直流12或 24伏特两款
–2.4m、3.7m及7.6m的电线长度可选择
–可另配乾粉喷头
–可另配摇杆控制

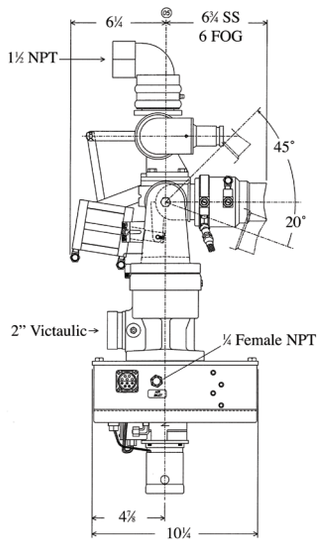

3465可用双重的流量								
加仑/分	60	95	125	150	200	250	300	500
升/分	230	360	475	550	750	950	140	1900

3367型电控消防水 / 泡沫两用炮

3367型电控消防水 / 泡沫两用炮拥有高效率及高性能的设计，拥有多种类型的安装设计及流量，另可选择要吸气或不吸气的发泡装置，炮身操作简单，可在车厢内完全操控，提供摇杆控制器及可作210°的自摆角度，功能远超出NFPA414及FAA的标准。

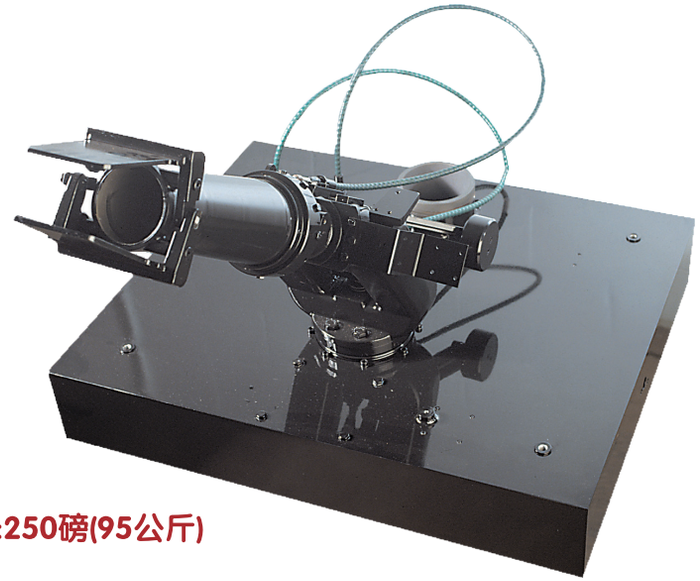

重量:250磅(95公斤)

摇杆

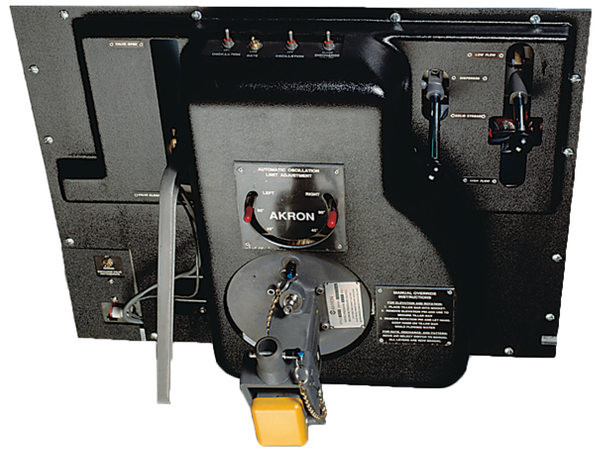

炮头移动能力类型	转动	摇摆	电压
I	210°或240°	+45°–20°	12 或 24 伏特
II	180°或210°	+45°–15°	12 或 24 伏特
III	180°或210°	+45°–15°	12 或 24 伏特

可用双重的流量(单一流量高达至1000加仑/分)							
低	加仑/分	250	375	400	500	600	750
	升/分	950	1420	1525	1900	2250	2900
高	加仑/分	500	750	800	1000	1200	1500
	升/分	1900	2900	3030	3800	4500	7500

3467型电控消防水 / 泡沫两用炮

3467型电控消防水 / 泡沫两用炮拥有高效率及高性能的设计，拥有多种类型的安装设计及流量，另可选择要吸气或不吸气的发泡装置，炮身操作简单，可在车厢内完全操控，提供摇杆控制器及可作210°的自摆角度，功能远超出NFPA414及FAA的标准。

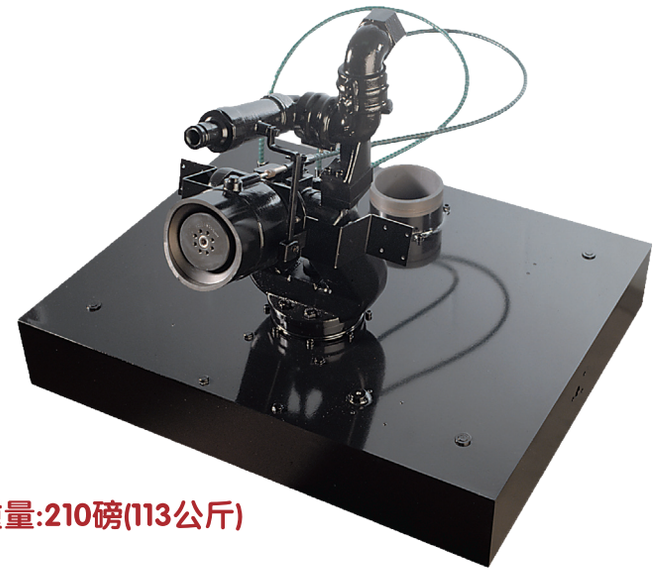

重量:210磅(113公斤)

摇杆

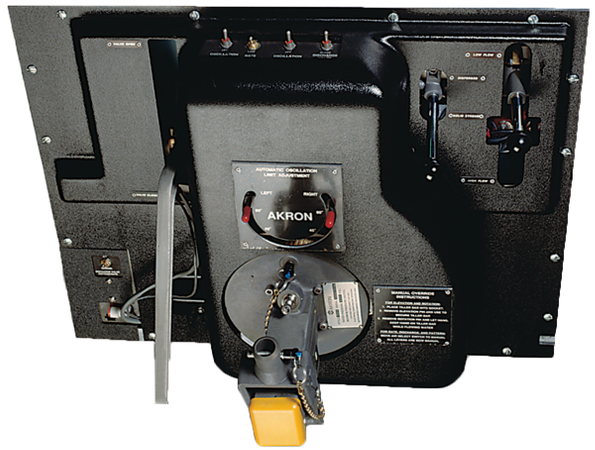

炮头移动能力类型	转动	摇摆	电压
I	210°或240°	+45°–20°	12 或 24 伏特
II	180°或210°	+45°–15°	12 或 24 伏特
III	180°或210°	+45°–15°	12 或 24 伏特

可用双重的流量(单一流量高达至1000加仑/分)							
低	加仑/分	250	375	400	500	600	750
	升/分	950	1420	1525	1900	2250	2900
高	加仑/分	500	750	800	1000	1200	1500
	升/分	1900	2900	3030	3800	4500	7500

3356型电控消防水 / 泡沫两用炮

AKRON BRASS COMPANY

Roof Turrets

3356型 Trident HFRT–10大流量消防炮是世界上顶级的消防炮系统。该消防炮是业内多年领先经验和独一无二的设计的最高成果，其性能和稳定性非常出众。Trident消防炮的新颖外形和高科技设计使它能够将2000 gpm (7600 lpm)的水和/或泡沫液送至305 英尺（93米）的距离， 该产品可水平旋转355° ，完全超出您对消防炮的期望。

3356型高流量水炮配3626型1700 GPM泡沫管

3356型高流量水炮
水损耗: (水炮本身)

流量	PSI (巴)
750GPM (2900 LPM)	4 (.28)
1000GPM (3800 LPM)	6 (.41)
1500GPM (5700 LPM)	17 (2.1)
2000GPM (7600 LPM)	29 (2)

标准配备:

手动式转轮控制
流量：350 – 2000 GPM (1325 – 7600 LPM)
入水压力10 ~ 17 bar
水平旋转高达380°
上下俯仰角度 +70° & –30°
出水口：3.5” NH (89 mm)
12V 或 24V
可配用MasterStream系列水炮头
黑色喷漆
铝合金

入水口选择

4” 法兰底盘 (102mm 68 kg)
4” 后置法兰 (102mm 68 kg)
4” 和 5” 后置接管式法兰 (102mm 和 127mm)

3356型电控消防水 / 泡沫两用炮

3356型高流量水炮配5178型Akromatic 2000水炮头

配件

3626型1700 GPM,15 bar泡沫管，用上FFFP泡沫剂可达到90米的扬程
外壳加强光灯*
标准控制杆
多段变速控制杆
无线控制杆*
可配用干粉装置
可配上气动控制装置大型炮头

扬程 / 流量
配5178型Akromatic 2000水炮头及在5.5巴水压下的数据

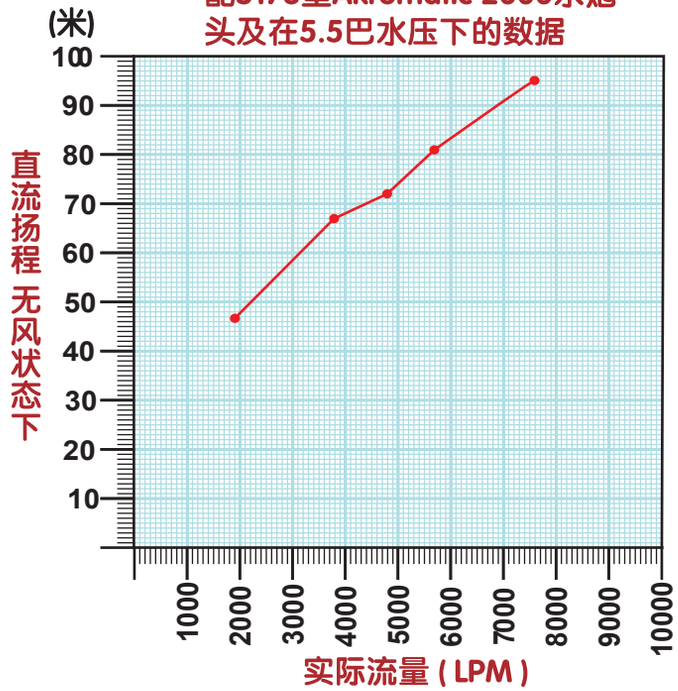

3491型电控消防水 / 泡沫两用炮

安装在越野灭火装置、建筑施工工地设备、采矿或填埋等重型车辆设备上时，重负荷多用途消防炮可进行持续运作。Akron Brass 的重负荷消防炮是为尘土、污垢，室外，及连续颠簸振动等恶劣工作环境所设计的。其是固定场所重型冲洗和消防应用的理想产品。

–320° 水平旋转
–155° 俯仰角度（+90° ，–65° ）
–快速移动，每秒20° /sec
–在750gpm 的流量时射程可达200英尺
–压力高达200 psi

型号	重量	出水口尺寸	入水口尺寸	高度	长度	宽度	流量设置	
							加仑/分	升/分
3491	25.6 kg	2.5 "	3 " 法兰	254mm	292mm	267mm	750	2900

3531型自摆法兰

3531自摆法兰

测试证明3531型自摆法兰的设计和制造使其能够保护世界上最有价值的资产。它独特的免维护聚合物轴承、优质的材料构造以及良好的性能，使它成为在危险和恶劣环境中长期使用但极少维护需求的最佳选择。3531型的摆动范围达165°，流量达1500 gpm(5700 lpm)，大多数Akron Brass手动消防炮可与之配用。

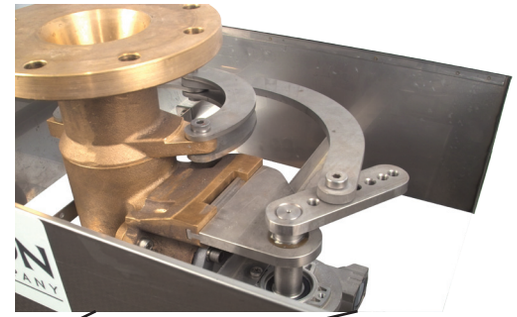

易于调整
摆动幅度

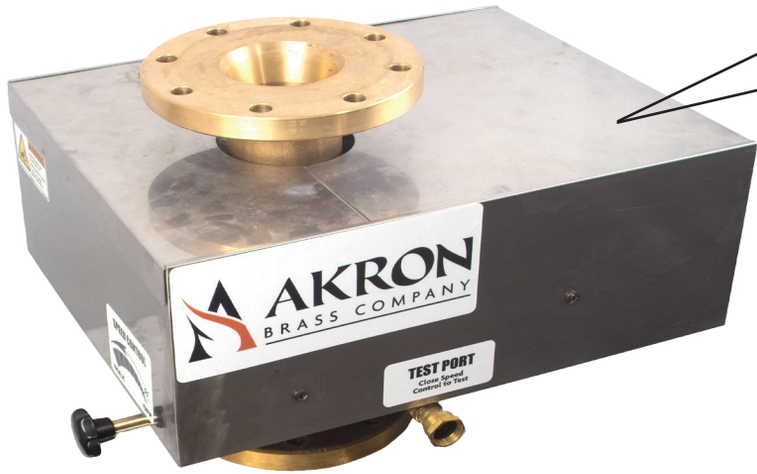

–免维修聚合物轴承（无滚珠轴承）
–完全水力驱动（无电缆连接）

Excel 1000

1747型可调式消防水 / 泡沫两用炮头

–炮头上装有弹簧式封口，可适时改为其他额定流量，其他可选择额定流量为300、500、750及1000加仑 /分钟 (1325、1900、2900及3800升 /分钟)

型号	重量	入水口尺寸	造型控制	齿轮	长度	流量设置	
						加仑/分	升/分
1747	3.9 kg	2.5 "	手动	旋转	216mm	350–500–800–1000	140–1900–3030–3800

SaberMaster 1577

1577型电控消防水 / 泡沫两用炮头

1577型电控消防水 / 泡沫两用炮头是现今唯一用在消防服务的多功能炮头，只需从控制器上简单地按一下按钮便可由直流功能转为水雾功能，此二合一的功能只此炮头独有。

–不需要攀上车顶或平台上更换炮头，减低受伤风险
–可随时由直流功能转为水雾功能而不需关掉水炮
–1577型电控消防水 / 泡沫两用炮头可配上3440及3578炮身上使用

型号	控制方式	雾流量		额外流量		直流喷嘴	喷嘴选择	电压	长度	重量
		加仑/分	升/分	加仑/分	升/分					
1577	电动	1250*	4800*	1000*	3800*	51 mm 或 75mm	2.5 " 或 3.5 "	12 或 24 伏特	376mm	11 kg

消防水 / 泡沫两用炮头

Brass Akrofoam 4470

4470型电控消防水 / 泡沫两用炮头

–全铜制造
–原厂流量设定在500加仑 /分钟 (1900升 /分钟) ，炮头上装有弹簧式封口，可适时改为其他额定流量，其他可选择额定流量为300、750及1000加仑 /分钟(1325、2900及3800升 /分钟)
–附有软吸管
–接口用上油脂材料，保养简单
–额外附件：泡沫吸口开关及密封组件
–吸泡管可调教发泡比率： 350及500加仑 / 分钟(1300升 /分钟 及1900升 /分钟) 的流量可调1%、3%及6%比率，750及1000加仑 / 分钟 (2840升 /分钟 及3780升 /分钟) 的流量可调1%及3%比率。

型号	重量	入水口尺寸	长度	造型控制	流量在0.69MPa*(7巴)	
					加仑/分	升/分
4470	25 kg	2.5 "	314mm	手动	500(350,750 & 1000)*	1900(1325,2900 & 3800)*

Pyrolite Akrofoam 4475

4475型电控消防水 / 泡沫两用炮头

–炮头上装有弹簧式封口，可适时改为其他额定流量，其他可选择额定流量为300、500、750及1000加仑 /分钟 (1325、1900、2900及3800升 /分钟)
–附有软吸管
–快速接口吸泡管可调教发泡比率： 350及500加仑 / 分钟(1300升 /分钟 及1900升 /分钟)的流量可调1%、3%及6%比率，750及1000加仑 / 分钟 (2840升 /分钟 及3780升 /分钟) 的流量可调1%及3%比率。

型号	重量	材料	入水口尺寸	长度	造型控制	流量在0.69MPa(7巴)	
						加仑/分	升/分
4475	12 kg	热石	2.5 "	235mm	手动	500(350,750 & 1000)	1900(1325, 2900 & 3800)

Akromatic 1000

5055型液控消防水 / 泡沫两用炮头

–流量可由350调至1000加仑 /分钟(1350 – 3800升 /分钟)
–可於0.69MPa (7巴) 压力下操作
–适用於3475型液控消防水 / 泡沫两用炮

型号	重量	入水口尺寸	造型控制	齿轮	长度	流量设置	
						加仑/分	升/分
5055	4.2 kg	2.5 "	液压	旋转	248mm	350–1000	1325–3800

Akromatic 1250

5177型电控消防水 / 泡沫两用炮头

–流量可由250调至1250加仑 /分钟(950 – 4800升 /分钟)
–0.55MPa (5.5巴) 工作压力
–在缺电状态下可手动调教喷头

型号	流量		额外流量		入水口尺寸	齿轮	电压	长度	重量
	加仑/分	升/分	加仑/分	升/分					
5177	250–1250	950–4800	250–1000	950–3800	2.5 " 或 3.5 "	无	12 或 24 伏特	264mm	5.9 kg

消防水 / 泡沫两用炮头

Akromatic 2000

5178型电控消防水 / 泡沫两用炮头

–流量可由500调至2000加仑 /分钟 (1900 – 7600升 /分钟)
–5.5巴工作压力
–在缺电状态下可手动调教喷头

型号	流量		额外流量		入水口尺寸	齿轮	电压	长度	重量
	加仑/分	升/分	加仑/分	升/分					
5178	500–2000	1900–7600	500–1500	1900–5700	3.5 "	无	12 或 24 伏特	241mm	7.03 kg

Master Stream Foam Aeration Nozzle

3626型消防水 / 泡沫两用炮头

无鸭嘴式

电动式

手动式

–可选择手动式、电动式
–可选择没有鸭嘴
–发泡率可高达 12:1
–适用於AFFF机械泡沫

型号	重量	入水口尺寸	长度	流量设置	
				加仑/分	升/分
3626	4.54 kg	2.5 "	711mm	800** 或 1000**	3030** 或3800**
**流量在10巴					

Master Stream Nozzles

多功能消防水枪

AKRON BRASS COMPANY

Nozzles

753型多功能消防水枪是一个小型的轻便易用的适用于高压水枪的枪身。扳机释放后，该设计的枪身就自动关闭水流。可用于高达700 psi（48巴）的流体静压力下的高压应用。可配用Turbojet高压枪头和 Assault枪头。

753 型，安装了
1703 型炮头

–使用冲洗功能时喷射不会关闭
–枪头保护套上设有突耳，用于识别直流喷射模式

型号	重量	入水口尺寸	长度	喷雾由7巴	
				加仑/分	升/分
753	1.8 kg	1 "	197mm	13–60	50–230

SaberJet 1536型多功能消防水枪是一款真正的多用水枪，它包括可实现远程喷射的直流喷射模式和可带来安全性的喷雾模式。单关闭阀型Saberjet带有独特的三位置手柄和球阀，能够让您轻松选择直流喷射、雾状喷射或关闭。双关闭阀型Saberjet能够让您同时使用直流喷射和水雾喷射。这种水枪是多用途应用的理想选择。

–适合CAFS应用的最佳水枪选择
–可实现直流喷射和/或喷雾喷射
–在50 psi（3 巴）低压下仍能有良好的喷射能
–完全符合NFPA 1964标准要求

型号	重量	入水口尺寸	长度	喷嘴选择	喷雾由7巴	
					加仑/分	升/分
1536	2.9 kg	2.5 "	298mm	3/4 " ,7/8 " ,15/16 " ,1 " *	135	510

*必须指定

多功能消防水枪

1628多功能消防水枪拥有独特及灵活性的流量控制，水枪上设有流量刻度，可选择所定的流量及维持流量稳定性。

–防撞胶上特设有突出部份，可清楚显现直流位 置
–简单易用，从喷射直流转至喷射雾状只需1/4的位置转向
–套模喷嘴齿
–符合NFPA 1964认可
–额定流量为0.6 MPa

型号	重量	入水口尺寸	可选流量
1628	2.06 kg	2.5 "	200–300–400–500 LPM

TurboJet 1733型多功能消防水枪拥有独特及灵活性的流量控制，水枪上设有流量刻度，可选择所定的流量及维持流量稳　定性。

型号	重量	入水口尺寸	长度	流量设置	
				加仑/分	升/分
1733	3.1 kg	2.5 "	292mm	125–150–200–250	475–550–750–950

多功能消防水枪

3020型多功能消防水枪喷雾和直流组合式水枪的设计实现了在沿海工业，海上平台等消防应用中进行水及泡沫的高效喷射。

–全钲制造
–简单易用
–套模喷嘴齿
–设计简单、耐用，大大减低维修机会
–直流及喷雾状态下可确保固定流量
–手把、开关手把均用上特殊防撞胶

型号	重量	入水口尺寸	长度	流量范围	
				加仑/分	升/分
3020	3.5 kg	1.5 "	219mm	95	360

3721型多功能消防水枪拥有优良的射水性能，在多种额定的水压下作业，仍可保持卓越的稳定性。

–自调节式水带接口
–铸模齿
–超大型橡胶类枪头保护套、带开关柄和手枪式握把
–能够在所有雾状和直流模式下保持恒定流量
–冲洗时不会关闭水流

1.5” 工业用Turbojet 水枪

–所有 1.5” 工业用Turbojet水枪都通过了FM认证
–工作压力为100 psi（7巴）
–可配用775型快速装夹式泡沫管

型号	重量	入水口尺寸	可调流量
4820	2.25 kg	1.5 "	200–300–400–500 * LPM

*订购时需注明

多功能消防水枪

4128多功能消防水枪拥有优良的射水性能，在多种额定的水压下作业，仍可保持卓越的稳定性。

–防撞胶上特设有突出部份，可清楚显现直流位置
–简单易用，从喷射直流转至喷射雾状只需1/4的位置转向
–套模喷嘴齿
–设计简单、耐用，枪身采用特殊铝合金，大大减低维修机会
–额定流量为0.6 MPa

型号	重量	入水口尺寸	可调流量
4820	2.05 kg	1.5 "	200–300–400–500 LPM

4820型多功能消防水枪可在各种压力下实现优良的喷射性能。它是当今消防领域最常用和使用最简便的喷枪。良好的喷射性能、直流/雾状快速转换功能、以及耐用简单的设计使Assault成为一个无可匹敌的超值产品。

–在4到5巴压力下能够实现良好的直流和喷雾性能，特别适用于高层建筑消防要求。
请参阅英国消防和救援BDAG报告
–只需90度调整就可轻松地从直流转换到喷雾
–喷头保护套上设有突耳，便于模式识别
–完全符合NFPA 1964标准要求

型号	重量	入水口尺寸	长度	流量范围	
				加仑/分	升/分
4820	1.9 kg	1.5 "	241mm	60–200	230–750

Nozzles

消防装置流量测试工具包

FK–25

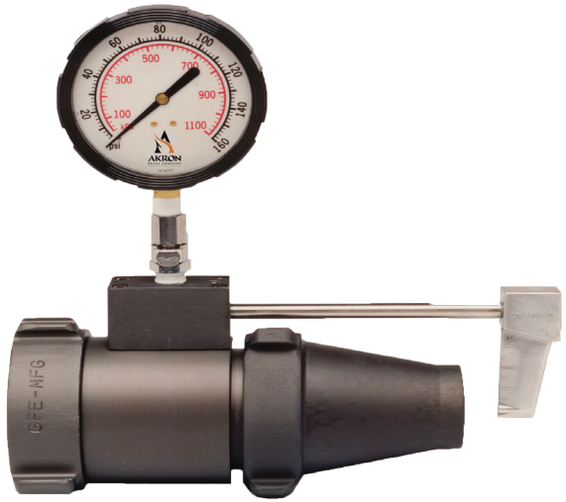

消防装置流量测试工具包

–流量测试工具包包括从提供的九个测头中选择四个。这些测头的尺寸从19mm)到65mm增量为3175 cm
–标准配置带有38mm, 44mm, 50mm,57mm等几个测头
–可选测头 (19mm, 25mm,29mm, 32mm, 65mm)订购时必须指明
–90mm充液0–160 psi压力计（1100 kpa）
–大型重负荷便携式仪器箱（FK–230）
–65mm 内螺纹快速接口
–经认证及校准过的测表
–可提供大直径的流量测试头

9301便携式流量计

便携式流量计是技术先进的流量和压力计，包含最先进的电子装置。9301型没有任何移动部件，用不锈钢桨轮进行调整。

- 它包括一个重负荷储存箱，12V内置电池，110V AC电池充电器。12V DC车用电源线
- 65mm内螺纹快速接口
- 通过 65mm传感器的允许最大流量为1250 gpm（4800 lpm）

9301便携式流量计

水带测试装置

Testing

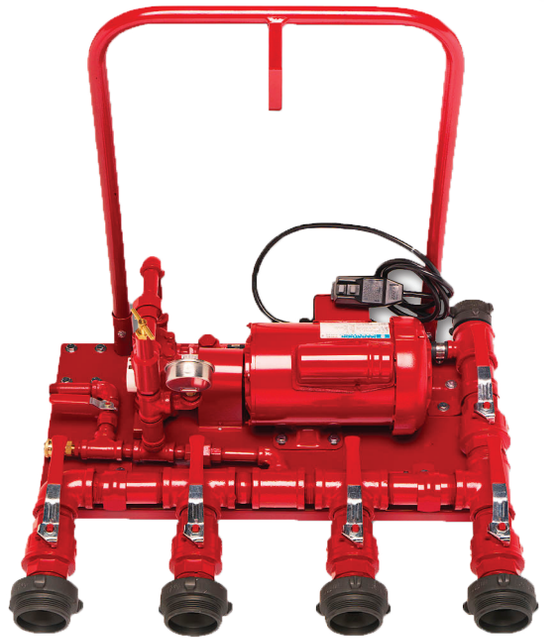

HT–15–C

HT–15–C水带测试装置一种快速、简单和安全地测试消防水带的方法，同时能够减少测试水带需要的人员数量。

–降低测试过程中的噪音等级
–可防止由进行NFPA标准要求的必要的静压负荷测试所造成的不必要的引擎、消防泵和传动机构的磨损和破坏
–低流量测试实际上避免了在测试压力下软管可能发生的无法控制的破裂等情况
–38mm 阀门和管道
–38mm内螺纹快速接口和四个65mm 外螺纹排放口。(19mm– 园艺软管螺纹入水口–可选)
–压力垫圈系统一可选

卷轴

助推器卷轴卷轴有各种不同的尺寸，这些电动或手动Booster卷轴拥有很多Akron现有产品的特性，可满足1500 PSI压力等级。这些卷轴设有低尺寸配置和标准配置，Akron继续设计更多规格的卷轴，满足您不同的要求

–可提供电动卷轴，电压为12或24伏特
– 重量轻
–1500 PSI压力等级
–表面红色或银色粉末涂层处理
–不锈钢材质硬件，具有最强抗腐蚀能力

Akron还供应一系列卷轴，包括用于液压和空气软管的低尺寸配置卷轴和手动卷轴。

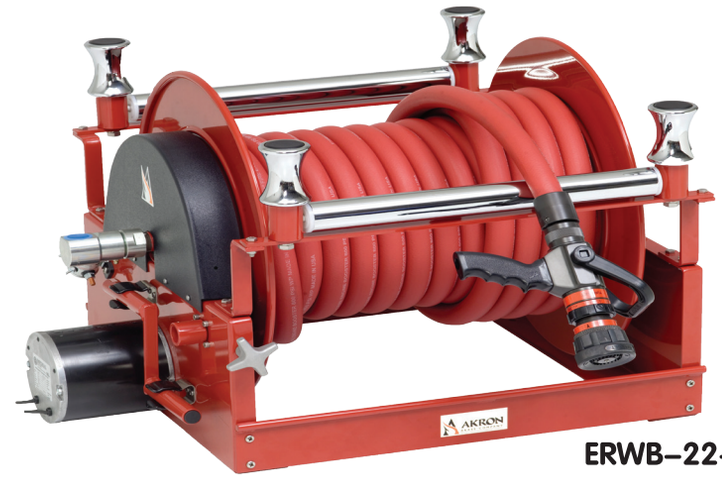

ERWB–22–20

电动重绕液压卷轴（ERWH）表面有粉末涂层，用不锈钢材质硬件，安装简便。该卷轴可用于缠绕直径为 1/4 英寸（6.4 mm）的双层液压软管达100英尺 (30.5 m)，其压力等级高达10,500 psi

–可用于12或24伏特产品
–重负荷结构，耐久性强
–全不锈钢硬件和卷轴
–粉末涂层，标准颜色为红色和银色

ERWH–10–16

AKRON BRASS COMPANY **Authorized Distributor**

中国总代理:

强和工程有限公司

香港九龙红磡马头围道37-39号
红磡商业中心A座503室
电话：(852) 2365 5252-5
(中国办公室)电话 :0755- 2801 1291, 0755- 2801 1271, 0755- 2816 5139
传真：(852) 2764 0237
(中国办公室) 传真 :0755- 2801 1236
电邮位址:info@howswing.com
网址:www.howswing.com

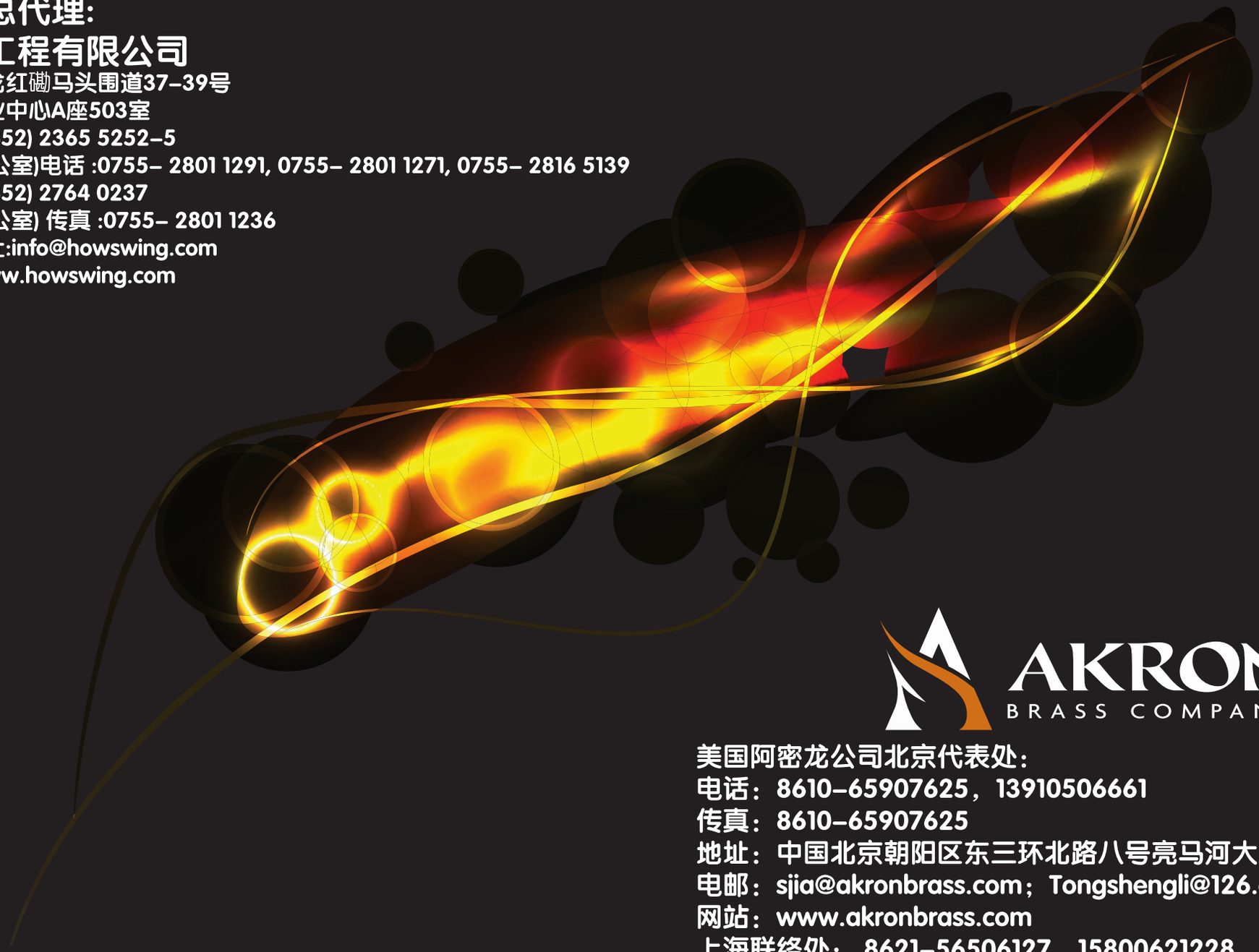

AKRON BRASS COMPANY

美国阿密龙公司北京代表处：
电话：8610-65907625，13910506661
传真：8610-65907625
地址：中国北京朝阳区东三环北路八号亮马河大厦二座二层V206室
电邮：sjia@akronbrass.com；Tongshengli@126.com
网站：www.akronbrass.com
上海联络处： 8621-56506127，15800621228