AKRON
BRASS COMPANY
阿密龙

922 型移动式消防两用炮使用說明手册

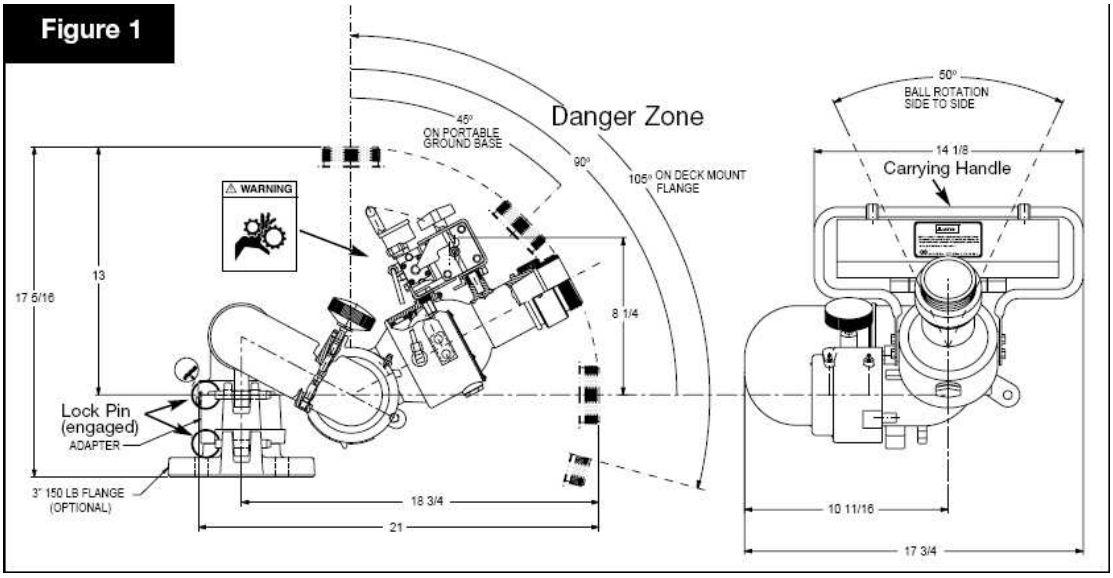

一般說明

操作在於直接裝凸緣或手提型式的時候,任何時間兩個鎖口必須完全地嚙合。(看圖表 1)

A. 移除水炮

由直接裝凸緣或手提地面型式上移除水炮，安全地握著水炮的手柄及拉出每個鎖口。(看圖表 1)

B. 安裝水炮

由直接裝凸緣或手提型式上安裝水炮，把水炮放置到適當基座之上把耳內的窿對齊。然後一個一個把鎖口插入耳內的窿。必須檢查兩個鎖口都完全地嚙合先操作。(看圖表 1)

當由直接裝凸緣轉換到手提型式，確定插座彎頭在直線 45 安全停止。保證全部析腳完全地展開先使用，手提型式必需要做的因爲是爲了適當的穩定。在手提型式前面提供可調整的安全鏈加鉤爲附加安全。把鉤連接到固定位置物體的前面(例如停車收費器，出入孔，車輪，等等)及把鏈拉緊。不要在手提型式水炮操作下忘記把安全鏈關緊。把鉤解放及把鏈加長，握住負載簧閂鎖打開及把鏈拉通過鉤的眼。

裝配說明

922 型移动式消防两用炮的手提型式水炮使用在混凝土上，每口釘必須"安置"在安全鏈的頭上，16盎司鐵鎚或相等。當922 型移动式消防两用炮連接到給水系統及準備排水時，把釘一個一個安置然後在地釘之上打擊六角形的螺絲頭，利用鐵

鎚強烈地打擊或其他工具可以足夠地把釘打入最小$^{1}/_{8}$”(3mm) 混凝土裡面。這樣的過程必須要每次重復當两用炮放回混凝土地面上。同所有手提型式水炮一樣，922 型移动式消防两用炮應該經常用安全鏈或繩鎖緊先在任何地面上使用。
全鏈或繩關緊先在地面上使用。
警告: 帶安全眼鏡或防護面具先道釘。

手提型式水炮的設計是爲當操作時捉緊地釘進入地面。這些釘不能捉緊在金屬，大理石或類似堅固地面。在這些地面上操作必須要用繩或其他堅固材料鎖緊，及附加安全鏈。

在手提型式水炮的地釘是由特別堅硬鋼鐵製造，保持銳利延長使用。如果釘尾平坦超過$^{1}/_{16}$”(1.5mm)直徑，必須要削尖或替換(請看保養指示部分)

用的時候每口釘必須一樣連接地面上。當用的時候確定有大石頭或其他碎物在手提型式水炮之下，有機會令釘離開地面上。

警告: 922 型移动式消防两用炮的設計擁有 45°水平線之上的安全停止當手提型式水炮使用時維持穩定。不要釋放提升系統或操作 45°水平線之下除非水炮直接裝在凸緣基座。

A. 雙入口基座

雙入口/凸緣接器必須跟雙入口基座一起使用(看圖表 2) 。

當使用雙入口基座時不要開動多於 500 加侖/分(1900 升/分)單喉及 750 加侖/分(2900 升/分)雙喉。因此不要超出以下水口壓力跟直喷嘴除非直接裝上凸緣基座:

喷嘴尺寸	雙喉		單喉	
	PSI	kPa	PSI	kPa
$1^{3}/_{8}$”	100	690	75	515
$1^{1}/_{2}$”	100	690	55	380
$1^{3}/_{4}$”	70	480	不建議	不建議
2”	50	345	不建議	不建議

同時不要超過 500 加侖/分(1900 升/分)單喉及 750 加侖/分(2900 升/分)雙喉當使用霧水炮除非直接裝上凸緣基座。

警告:使用雙入口基座時不要使用超過 3”喉。

注意:兩條帶子必須附加在雙入口基座後面的雙腳。除去現存後面雙腳的地釘套筒(看圖表 2A)及替換新的套筒，帶子及螺絲(看圖表 2A)。

當操作雙入口基座時以下喉的裝配必須使用及提供需要穩定(看圖表 2) 。

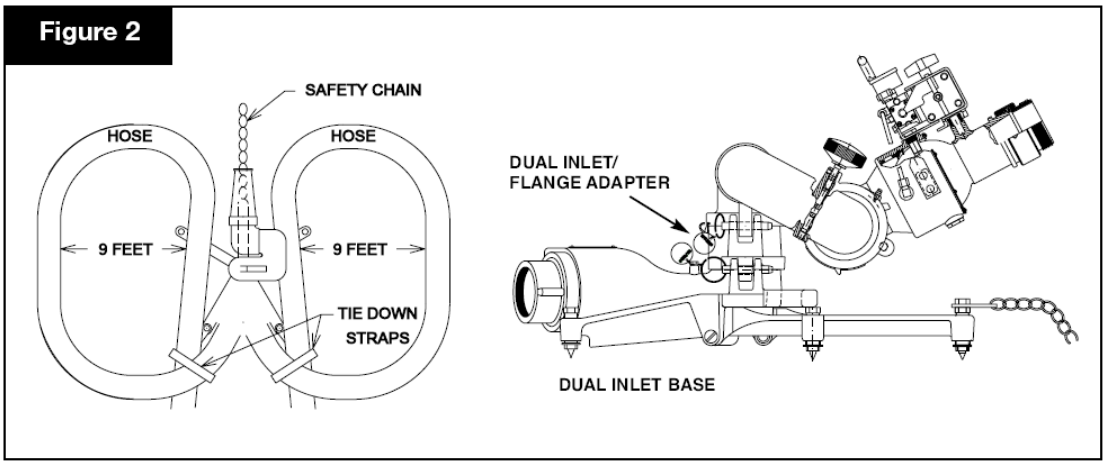

1. 接近目標對準中心腳。滑下帶釦到帶子的尾。
2. 連接帶子到喉的周圍。不要繫緊。
3. 使用鎚安置釘。
4. 保証鎖銷完全地接合。
5. 出水口向上。
6. 堅定安全鏈。
7. 慢慢裝喉。
8. 繫緊帶子喉的周圍。

當水炮移動時重新設定釘。

B. 單入口基座

注意:單入口接器(選擇)必須使用 3411/3413 單入口基座及適當的凸緣基座(鎖銷洞空間是 $6^{3}/_{4}$”)。(看圖表 3)

當使用單入口基座時不要開動多於 1000 加侖/分(3800 升/分)。因此不要超出以下水口壓力跟直噴嘴:

噴嘴尺寸	PSI	kPa
$1^{3}/_{8}$”	100	690
$1^{1}/_{2}$”	100	690
$1^{3}/_{4}$”	100	690
2”	75	345

同時不要超過 1000 加侖/分(3800 升/分)當使用霧噴嘴。確實旋轉接頭安全裝上。使用於 4” ， $4^{1}/_{2}$” 及 5” 的喉。

當操作單入口基座時以下喉的裝配必須使用及提供需要穩定(看圖表 3) 。

1. 接近目標對準中心腳。滑下帶釦到帶子的尾。
2. 連接帶子到喉的周圍。不要繫緊。
3. 使用鎚安置釘。
4. 保証鎖銷完全地接合。
5. 出水口向上。
6. 堅定安全鏈。
7. 慢慢裝喉。
8. 繫緊帶子喉的周圍。

當水炮移動時重新設定釘。

C. 直接裝上凸緣

雙入口/凸緣接器必須跟直接裝上凸緣一起使用(看圖表 4)。

注意: 922 型移动式消防两用炮沒有任何水平線旋轉因此直接裝上凸緣必須裝上知道的正確位置(例子:面對目標)。那裡有分別兩個 180°底座位置。

保証鎖銷完全地接合。出水口指向安全的方向。

警告:當 922 型移动式消防两用炮在直接裝上凸緣的時侯，建議放下噴嘴對著堅固支護或輸送時移除下來避免破壞水炮。

危險: 出水口

操作說明

A.水流

慢慢地張水充滿水帶。把壓力提升到儀錶上的壓力頂點。要求操作在 70psi 最低壓力。

注意: 在使用水炮時會排出少量水。

B.轉換掃射射程

1.停止水炮開關鈕先調整掃射射程。

2.搬動移動控制鈕到