阿密龙

3570型消防两用炮使用說明手册

总则

- 建议不要使用于咸水场合。
- 只适合受过培训的消防员救火应用。
- 可使用于水或者标准救火泡沫。如果使用了泡沫，使用后需用清水冲洗。
- 禁止把StreamMaster喷头作为强力破门工具。
- 不要在 StreamMaster.出口安装阀门。
- 不要安装其它装置来加速StreamMaster.
- 在没有咨询Akron Brass客户服务处之前，不要安装任何空气消音管。
- 使用后需对Stream Master消防炮以及喷头进行排水，以免“冻结损坏”。
- 确保喷头旋入螺纹与StreamMaster出口螺纹相配合。禁止把喷头拧得过紧。

消防炮附件

消防炮使用8个至少5等级的5/8英寸螺钉螺母和相配的垫片固定于排水沟上，并且至少达到6条螺纹线配合。图2中消防炮的正面是指点4方向，并且在标牌上面。螺钉的紧固需按十字交叉的方式循序进行，并逐渐拧紧到最大100磅英尺的力矩。

注意： 建议不要把消防炮安装到凸起的法兰上，或者在法兰之间放置蝶阀。因为这样可能在拧紧螺钉时候损坏消防炮的法兰。

转动和抬升挡块设置好了消防炮允许的行程范围，同时符合国家防火协会要求。

上面一排控制右行程，下面一排控制左行程。旋转停止角度参考图2所标识的“参考方向”范围。消防炮出货运输时把上排停止在点3位置，该位置停止消防炮在顺时针右边90度位置。下排停止在点5位置，该位置把消防炮停止在逆时针，左90度位置。所有其它位置可以通过转换工厂设置挡块以及插销到指定停止位置来获得。挡块和插销均带有一个1/2英寸六角头。

参考图2设定所需要的停止位置是期望的右边，顺时针或者是左边，逆时针转动。抬升挡块设置抬升的上限。消防炮出货时抬升挡块设置在水平线之上45度和水平线之下45度以符合国家防火协会要求。所有其它垂直方向位置可以通过转换查询和挡块获得。

操作指引

上面和下面的手轮用来控制消防炮和喷头。要把消防炮在水平位置转“右”或

“左”，可以顺时针或逆时针转动下面手轮直到你所需方向。要改变消防炮垂直方向的上或下，可以顺时针或者逆时针转动上面的手轮直到其达到你所需方向。

维护指引

你的StreamMaster消防炮和喷头，必须确保每次使用前和使用后都处于良好的操作状态。经常有事故发生，因为StreamMaster没有正确按照标准作业要求以及其它IFSTA所列示的要求操作。部分可能的不正当使用包括：

- 在超出最大标称压力和流速下运作。
- 没有正确排水，允许积水在里面造成凝固。
- 长期暴露在温度130°F以上或者零下 25°F以下。
- 在腐蚀性环境下运作。
- 在操作过程中或者运输过程中让StreamMaster喷头撞击到固定物体。
- 其它因为你所在特定环境而导致的错误操作。

还有其它很多 “讲故事” 式信号也标明需要进行维修，比如：

- 无法进行操作或者操作困难。
- 过量磨损。
- 射水表现不佳。
- 漏水。

如果发生上面任何情况，必须停止使用StreamMaster的使用，同时必须经由合格技术人员进行维修并测试合格才可以重新投入使用。

注意： 本产品没有油脂配合因为所有连接在装配时候已经润滑并且采用O型环密封。定期清理外部活动部件的沙粒和灰尘。定期让消防炮在全行程内运行所有功能。

Figure 1

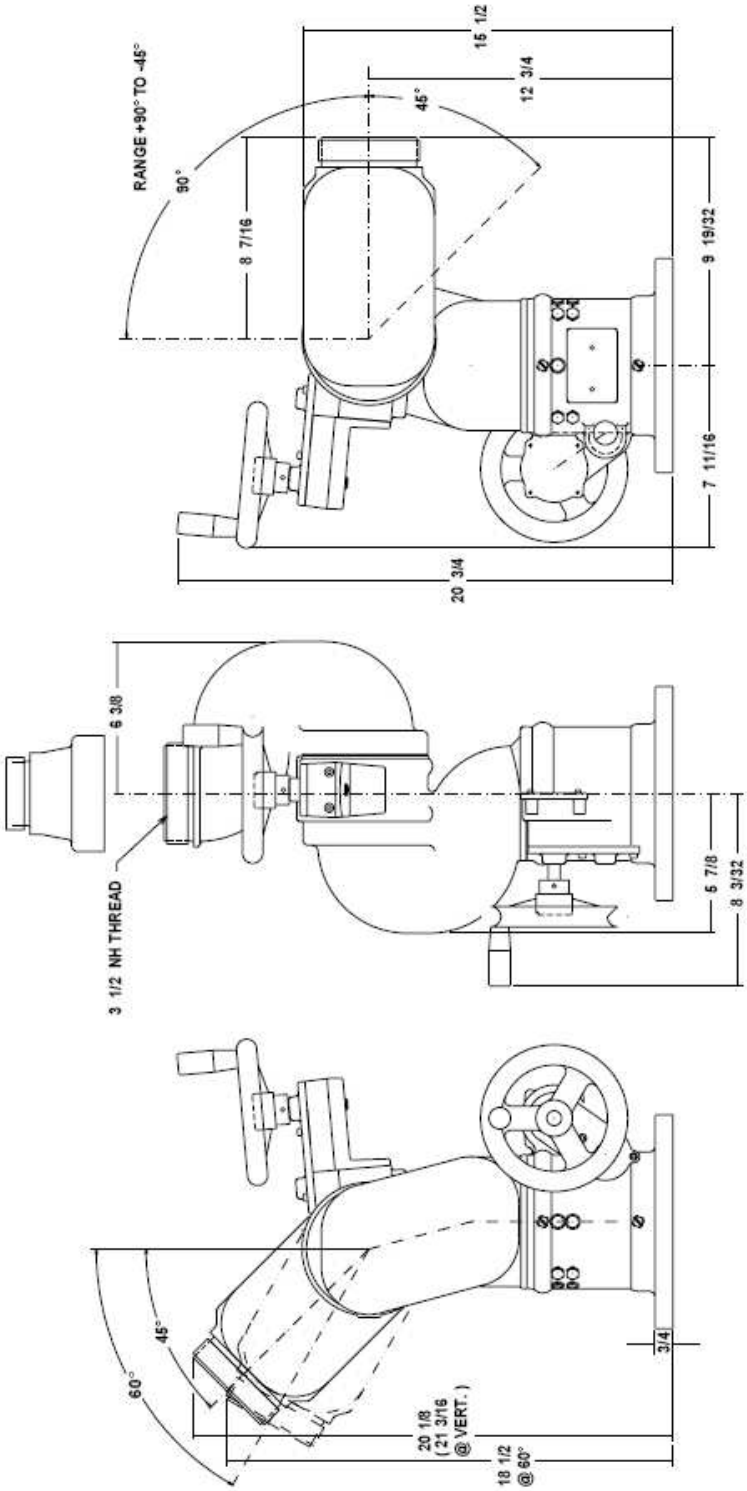
RANGE +90° TO -45°
90°
45°
8 7/16
15 1/2
12 3/4
9 19/32
7 11/16
20 3/4
6 3/8
3 1/2 NH THREAD
6 7/8
8 3/32
60°
45°
20 1/8
(21 3/16
@ VERT.)
18 1/2
@ 60°
3/4

Figure 2

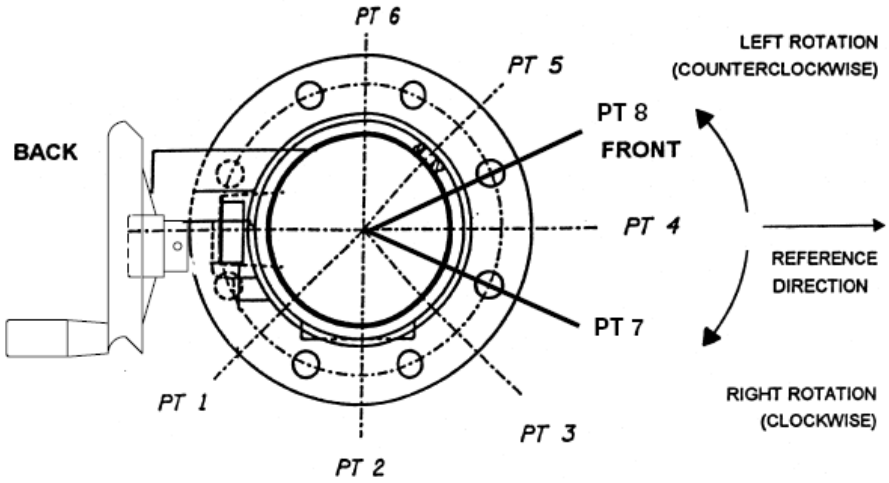

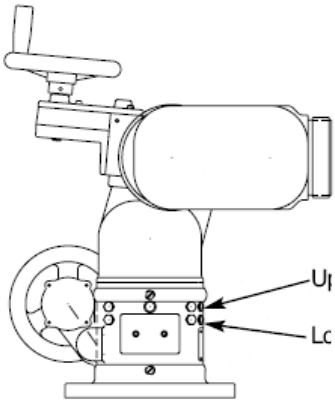

上排“右” (顺时针)转动停止挡块位置

下排“左” (逆时针)转动停止挡块位置

STREAMMASTER
各个停止组合转角
上排

Lower Row

顺时针/逆时针	1	2	3	4	5	6	7	8	NO STOP
1	78 / 168	78 / 213	78 / 258	45 / 270	0 / 270	78 / 33	67.5 / 270	22.5 / 270	78 / 270
3	180 / 0	135 / 0	90 / 0	45 / 0	0 / 0	315 / 0	67.5 / 0	22.5 / 0	348 / 0
4	180 / 45	135 / 45	90 / 45	45 / 45	0 / 45	303 / 33	67.5 / 45	22.5 / 45	303 / 45
5	180 / 90	135 / 90	90 / 90	45 / 90	0 / 90	258 / 33	67.5 / 90	22.5 / 90	258 / 90
6	180 / 135	135 / 135	90 / 135	45 / 135	0 /135	213 / 33	67.5 / 135	22.5 / 135	213 / 135
7	180 / 22.5	135 / 22.5	90 / 22.5	45 / 22.5	0 / 22.5	315 / 22.5	67.5 / 22.5	22.5 / 22.5	325.5 / 22.5
8	180 / 67.5	135 / 67.5	90 / 67.5	45 / 67.5	0 / 67.5	280.5 / 33	67.5 / 67.5	22.5 / 67.5	280.5 / 67.5
无挡块	180 / 168	135 / 213	90 / 258	45 / 303	0 / 348	315 / 33	67.5 / 280.5	22.5 / 325.5	360 continuous

工厂设置挡块

注意:点2无下排。

各个可能组合已经列出，最大转角可以达到348度。出厂时工厂设置停止位置在上排点5和下排点3。这样的设置可以实现顺时针90度和逆时针90度共180度的总转角。

抬升停止档

抬升停止档位以及其对应挡块/插销设置见下面表格。插销/挡块的孔位置参考图3A中进口弯头，根据以水平为基准的角度而定。出口角是指水流从StreamMaster单元射出的轨道相对于水平的角度。

孔位置				下出口角	上出口角
15	0	-45	-60		
P	PS	S	P	-	45
P	PS	P	S	-	30
S	PS	P	P	-	90
P	PS	P	P	-	90
S	PS	P	S	-	30
S	PS	S	P	-	45

P=插销　　S=挡块　　PS=永久挡块

工厂设置档位

注意永久挡块必须保持安装状态。如果拆走该挡块，出口将会越过垂直位置并且齿轮会超出行程范围。同时注意75°垂直档位在给配置中没有提供（可以通过在-15°位置加工额外一个孔来实现）。

一共提供有六个选择供客户选择。通过3个插销，1个永久性挡块，2个普通挡块来实现（单元装配时永久性挡块在0°位置，1个挡块在-45°，插销在其余的15°和-60°位置）。配件组中包含1个挡块和1个插销。
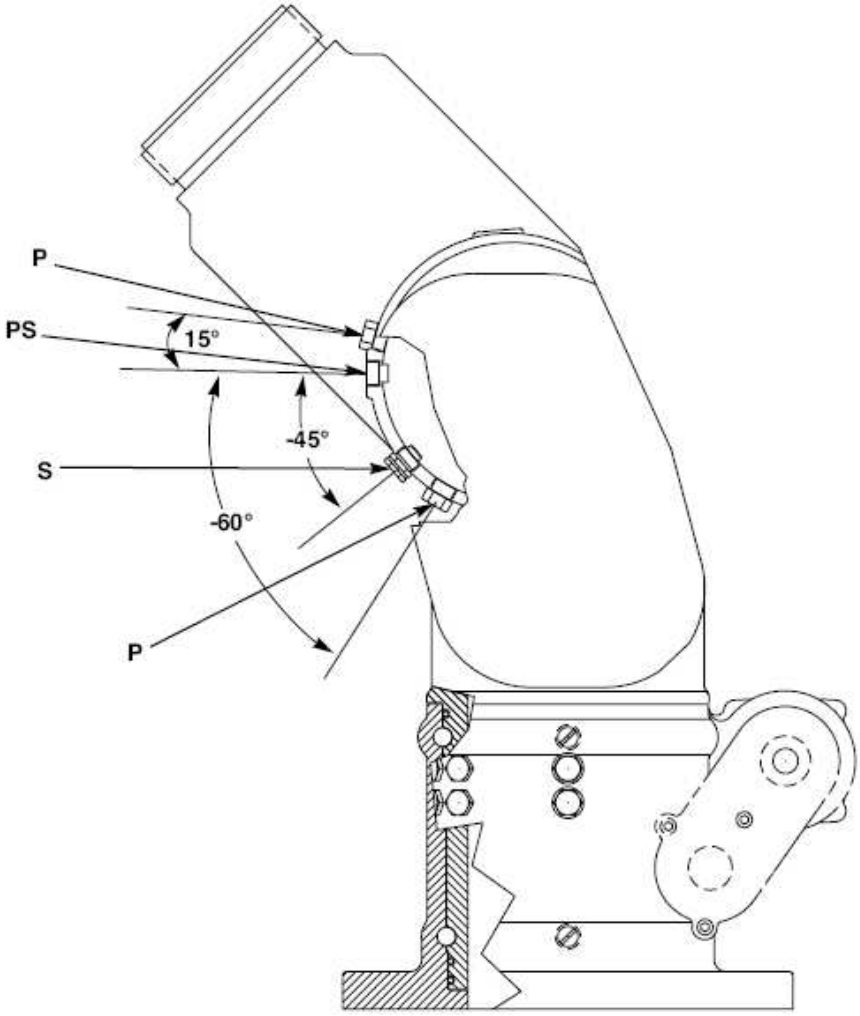
Figure 3A