阿密龙

3465型电气控消防两用炮使用說明手册

安装

炮塔安装在支架上，该支架必须可以承受根据流速不同最高可达400磅的喷头反作用力。建议使用5/16″直径螺丝和锁紧螺母固定炮塔固定板。1/4″厚的固定板上有6个孔用来固定到支架上。

外围尺寸图（图1）表示一个典型的接线盒固定板。包含有其它设置。
炮塔进水口与标准2”费托立克接头相配。在炮塔基座靠近入口地方有一个1/8”带塞子的NPT开口。

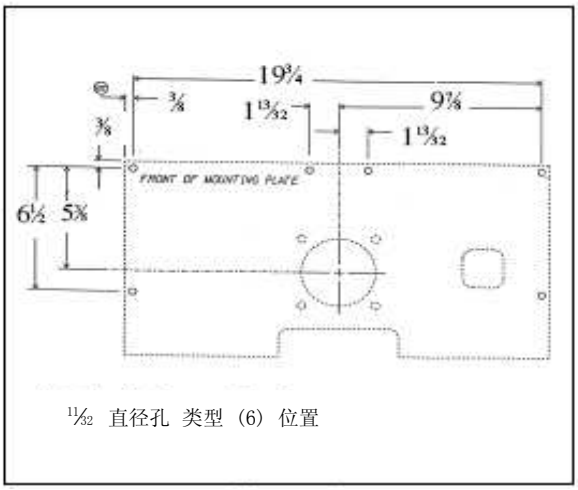

图 1

FRONT OF MOUNT ING PLATE
dia. Hole tya(6) Places

如果需要，该开口可用来结合临时的量表来测量炮塔的进水压力，或者以线连接实现在驾驶室读取炮塔压力。（按规定，需要安装水管到供水系统以防止炮塔发生水冻结情况）
在炮塔接线盒侧面有一个空气入口。接线盒在炮塔固定板下面。空气供给管上需要一个1/4”NPT公接头与炮塔连接。**注意： 要求为气压在85到120PSI之间的干燥空气。**

炮塔接线盒底部有空气排放口。该空气排放口包含一个与1/4”O.D.尼龙管相配的空气接头。1/4″ O.D.尼龙气管连接到该接头并从该排放口输送到一个水无法进入气管的地方。这样可以把排放口结冰堵塞的潜在风险降到最低。必须注意不

要让排放管打结。排放管不随炮塔附送。

炮塔接线盒外面靠近空气入口的地方有一个10触点电连接器。该连接器与炮塔所附送的配线相配。在配线另外一端附有一个15针的连接器和一个3针连接器。15针连接器连接到操纵杆控制箱底部。3针连接器接入到一个Amp Mate-N-Lock 3针连接箱，部件编号为1-480305-0。针脚1为12/24伏直流正极，针脚2为排水，针脚3接地。

注意：排放阀必须装备手动或者气动驱动器以实现快速打开/关闭操作。

操纵杆控制箱设计有4个钻的螺纹孔用来固定在驾驶室里面。孔的尺寸为5/16″-18 UNC螺纹，位置在控制箱底部。

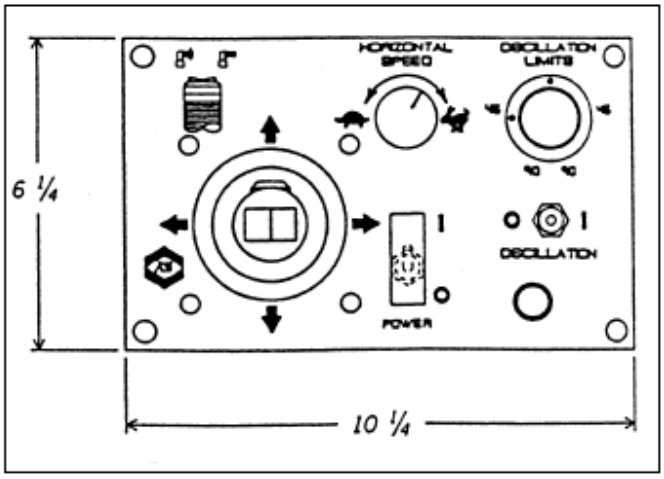

支撑架 －（横置式）

操作

消防炮通过卡车驾驶室内的操纵杆控制箱控制。通过抬起动力开关保护罩然后把动力开关打到“条杠”位置激发消防炮动力。操纵杆控制箱上有一个指示灯指示消防炮已经进入待操作状态。

射流控制开关在操纵杆前面。该射流控制开关为推开，推关开关；比如，推动并释放开关打开射出，推动并释放开关关闭射出。

在操纵杆上部有一个遥杆开关。该遥杆开关控制喷嘴射流模式。开关左边转换喷嘴射流为分散型。开关右边转换喷嘴射流为直流型。.
操纵杆同时控制喷嘴的垂直和水平位置。要抬高喷嘴，往后拉动操纵杆。要压低喷嘴，往前推动操纵杆。要把喷嘴往右转，把操纵杆推到右边即可。

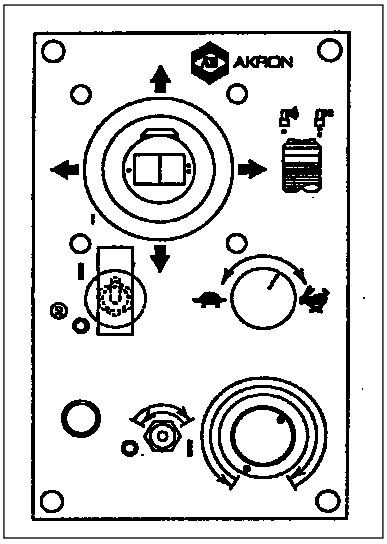

控制台固定
(纵置式)

操纵杆同时控制喷嘴在垂直和水平两个方向的位置。如果希望喷嘴抬高同时往右转，则把操纵杆往后拉并偏右位置；比如说4点钟位置。如果希望压低喷嘴同时往右转动，则把操纵杆往前推到偏右位置；比如2点钟位置。同样，如果想把喷嘴移动到左边位置，可以通过把操纵杆分别推到8点钟和10点钟所在象限内即可。

操纵杆控制箱具有自激振荡特性。要激发自激振荡，需要把标记有振动的开关打到“条杠”位置。炮塔将立即在振荡限位杆所选定的范围内旋转。

两个振荡限位杆堆叠在一起。

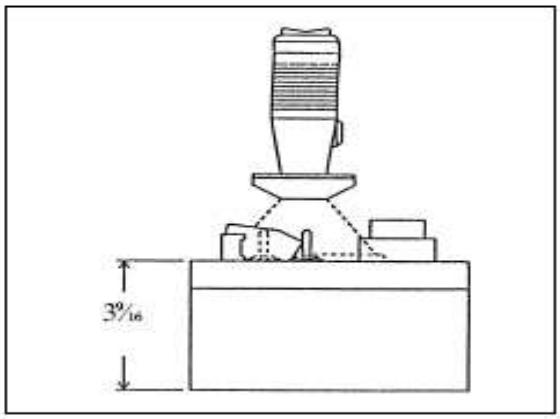

控制台固定 -(侧视图)

在上面的小限位杆控制右边的振荡极限。底下较大那个杆控制左边振荡极限。在每个限制杆上都有一个销钉。通过这些销钉可以用手指头控制振荡极限。 振荡极限可以设置在180到10之间的值。振荡中心可以设置在左边80和右边中间之间的任何位置。

自激振荡可以通过两种办法解除。一是把自激振荡开关打到“圆圈”位置。二是把操纵杆推到左边或者右边。操纵杆本身设计可以用来取代自激振荡。要重新激活自激振荡，把标刻有自激标志的开关打到“条杠”位置。炮塔将立即在振荡限位杆所选定的范围内旋转

当自激振荡发生作用时，炮塔喷嘴仍然可以抬升或者压低。在自激过程中，可以往前推操纵杆压低或者往后拉抬升喷嘴。如果在自激振荡过程中操纵杆被推到左边或者右边，自激振荡将被解除。

在自激振荡过程中，喷嘴射流形式可以从直线型转换为全散射型，或者从全散射型转换到直线型。无论时自激振荡过程中或者是操纵杆操作过程中，操纵杆顶部的喷嘴射流形式控制么杆都起同样作用。

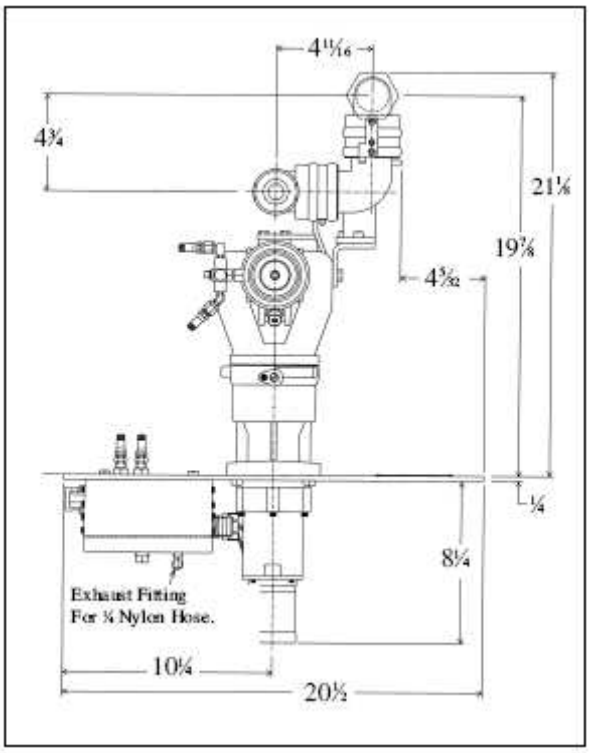

Exhaust Fitting For¼Nylon Hose

操纵杆控制箱具有水平速度控制特性。水平速度由带有水平速度标志的摇杆控制。把摇杆推到右边可以获得最大水平速度。要降低水平速度，把摇杆往左边转。水平速度控制功能在自激振荡或者操纵杆控制情况下均可以实现。

垂直速度控制位于驾驶室外面，消防炮接线盒底部，带有识别标志。接线盒在消防炮固定板下面。垂直控制使用一个带螺纹塞子保护。要调节垂直控制，逆时针拧下该保护塞，这样可以调节里面的针阀。要提高垂直方向速度，按每转1/8的进度逆时针旋转针阀调节螺丝。

对消防炮进行操作以检测垂直速度是否符合要求。如果需要更高速度，继续按每转1/8进度调整。要降低垂直方向速度，按每转1/8的进度顺时针旋转针阀调节螺丝。对针阀调节螺丝进行细小的调整即可改变垂直速度。垂直速度调节完毕后，重新安装回保护塞子同时用扳手拧紧。
喷嘴射流速度控制位于喷嘴头部，该位置是空气供给管接入喷嘴的地方。

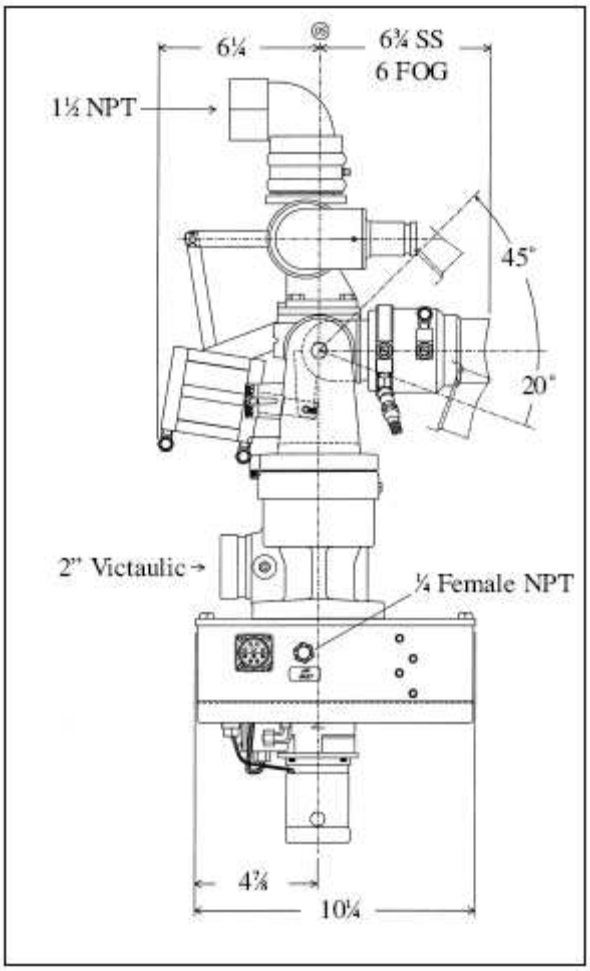

NPT
6FOG
2"Vivtaulic
¼ Female NPT