AKRON
BRASS COMPANY

阿密龙

3440型电控消防两用炮使用說明手册

操作指引

A. 控制面板操作

控制面板用以控制消防炮和喷嘴。

1. 展开消防炮以备使用:

   提起在折叠/展开开关上的安全罩，往上推拨动开关并释放。

2. 消防炮使用后折叠:

   提起在折叠/展开开关上的安全罩，往下推拨动开关并释放。

3. 在水平方向往左或者往右转动消防炮位置:

   按照控制器上的标贴，把拨动开关拨到相应的“右边”或者“左边” 位置，直到你要求位置。

4. 要转换消防炮喷嘴在垂直方向的上下位置:

   按照控制器上的标贴，把拨动开关拨到相应的“上升”或者“下降”位置，直到你要求位置。

5. 要转换喷射形状到直线流或者喷雾式:

   按照控制器上的标贴，把拨动开关拨到相应的“直线流”或者“下降”位置，直到你要求喷嘴位置

B. 在展开或者折叠过程中紧急停机

如果在展开或者折叠过程中需要紧急停机DeckMaster消防炮，激活控制面板上的任何一个开关，消防炮都会停下来（紧急停车）。要在紧急停车后完成折叠或者展开步骤，可以通过握紧**折叠/展开**拨动开关，把消防炮轻推到其**折叠**或者**展开**最终位置。**确保在水流出前完成折叠或者展开动作**。

C. 手动制动控制

手动制动只有在当消防炮停止电力供应情况下。消防炮配有一个带有1/4" 六角头扳子的单制动曲轴，用来左水平和垂直制动控制，以及控制折叠/展开。要实现手动制动，把制动曲轴六角头扳子一端插入马达对面的轴上的六角行孔内。按所需要的方向旋转制动曲轴瞄准消防炮。

警告!: 当制动曲轴不使用时，必须放回储存位置。当制动曲轴使用时或者处于使用位置，禁止使用电力控制。

D. 学习模式

在学习模式下，操作员可以让消防炮记忆在折叠或者展开位置时喷嘴的最新上升/下降位置。比如，标准的折叠位置是喷嘴直直指向空中。如果DeckMaster装配有水管和喷头，折叠位置将把喷头抬高到离甲板上面大约4英尺位置。学习模式使得用户可以告诉消防炮一个新的折叠位置，该位置可以把水管和喷头定位到甲板水平或者附近位置。

学习一个新的折叠位置:

1. 自展开位置，按下并握紧折叠开关直到完全折叠完毕。
2. 继续控制折叠开关。同时使用降低开关来定位出口弯头到指定位置。
3. 放开折叠和降低开关，结束学习过程，并在控制内存内记录新的位置。

学习一个新的展开位置:

1. 自折叠位置，按下并握紧展开开关直到完全展开完毕.
2. 继续控制展开开关。同时按下上升开关直到出口弯头到达其最大上升位置。
3. 继续控制展开开关。同时使用降低开关来定位出口弯头到指定位置
4. 放开展开开关，结束学习过程，并在控制内存中记录新的位置

警告!: 在马达负载有变情况下，喷嘴位置可能需要重新编程。可能的负载情况包括极限温度，变更喷嘴，磨损或者撕裂，等等。

维护说明

消防炮以及喷嘴在每次使用前和使用后，都必须检测以确保良好工作状态。经常地，因为不正确使用或者使用方法与标准操作要求不符号，而导致意外发生。潜在的不正确使用方法有：

- 在超出最大标称压力和流速下运作。
- 长期暴露在温度130℉以上或者零下 25℉以下。
- 在腐蚀性环境下运作。
- 在操作过程中或者运输过程中让DeckMaster喷头撞击到固定物体。
- 其它因为你所在特定环境而导致的错误操作。

还有其它很多“讲故事”式信号也标明需要进行维修，比如：

- 无法进行操作或者操作困难。
- 过量磨损。
- 射水表现不佳。
- 漏水

如果发生上面任何情况，必须停止使用DeckMaster的使用，同时必须经由合格技术人员进行维修并测试合格才可以重新投入使用。

A. 马达更换

要更换水平，垂直马达:

1. 断开电源供应。
2. 取下齿轮箱上的4颗插头螺钉。
3. 小心从消防炮上取下马达组件以及齿轮箱。

   重点:确保内部齿轮保持其位置，（使用螺丝起子固定），避免齿轮排布出现问题。
4. 从齿轮箱内部松动并取下4个用来固定齿轮箱和马达组件的插头帽螺丝。
5. 从马达组件上取下齿轮箱。
6. 更换齿轮箱上两个O型密封环。
7. 把新马达组件装到齿轮箱，确保4个螺钉被拧紧。
8. 把马达和齿轮箱组件安装到消防炮上，确保4个插头螺钉已经拧紧。可能需要轻轻转动马达，让马达齿轮与齿轮箱内部齿轮对位，或者使用制动曲轴。
9. 重新接通电源。
10. 对消防炮进行操作测试。

如果遇到问题，请电话联络Akron Brass技术服务部。

B. 故障代码

DeckMaster消防炮内置有诊断工具。 控制面板上有个小LED指示灯。指示灯的首要功能是指示消防炮是处于折叠或者展开状态。 LED指示灯同时作为故障指示灯。

展开: 当装置展开，指示灯重复闪烁2次，当完全展开后，指示灯停止闪动并保持点亮状态。

注意: 一旦展开步骤开始，驾驶室内的灯也点亮。

折叠： 当完全折叠位置到达后，LED指示灯将熄灭。

注意: 当完全折叠时，驾驶室内的灯也熄灭。

故障代码 1: 故障代码 1表示为指示灯持续闪动。如果电路板上的EEPROM出现故障，将发生故障1。

纠正措施: 更换电路板。

故障代码 2: 故障代码 2 表示正常的展开动作并表示为指示灯重复闪动2次。代码2不表示故障，只是在当展开按钮被按下，装置自动在完全展开位置结束情况下发生。

在闪动2次时操作任何开关，消防炮都进入紧急停车状态。 (参考故障代码)

故障代码 3: 故障代码 3表示为指示灯重复闪动3次. 这个故障代码表示在折叠或者展开过程中发生紧急停车。如果在折叠或者展开过程中按下任何开关，所有动作将停止并产生故障3。

纠正措施: 推动展开或者折叠开关，同时不要松开直到指示灯在完全展开是常亮或者在折叠时熄灭。确保喷嘴出口指向安全方向，因为喷嘴展开在手动模式下不是自动的。

故障代码 4: 故障代码 4 表示为指示灯重复闪动4次。如果展开开关按下，而消防炮在完全展开过程中受阻，将发生故障4。

纠正措施: 检查消防炮是否有障碍物。如果有，移开障碍物，然后推动展开开关不要松开，直到LED灯在完全展开位置常亮。确保喷嘴出口指向安全方向，因为喷嘴展开在手动模式下不是自动的。

故障代码 5: 故障代码 5 表示为指示灯重复闪动5次。如果展开开关被按下，但喷嘴移动被阻挡或者移动到行程末端，（指向下），将发生故障5。

纠正措施: 按下上升控制开关，直到指示灯停止闪动，同时检测是否有任何障碍物。如果故障5持续发生或者频繁发生，根据"学习模式"章节中所描述办法，重置展开喷嘴出口位置。如果重置后继续有故障，联络Akron Brass客户服务部。

故障代码 6: 故障代码 6表示为指示灯重复闪动6次。如果按下折叠开关，而马达无法辨认原始旋转位置，将发生故障6。

纠正措施: 马达将会持续反转直到找回初始位置，同时LED停止闪动。如果初始位置无法找到，可能是可调限位开关工作不正常，或者磁铁位置超出机械停机活动范围之外。必须检查磁铁，开关，以及开关接线是否功能正常。.

故障代码 7: 故障代码 7表示为指示灯重复闪动7次。

当按下折叠开关，而喷嘴到达其行程终点所需要时间超过30秒，将发生故障7。

纠正措施: 按动上升或者下降控制按钮清除错误。检查机械齿轮箱以及抬升马达接线。联系Akron Brass客户服务部。

故障代码 8: 故障代码 8表示为指示灯重复闪动8次。如果按下折叠开关，消防炮无法到达折叠位置，将发生故障8。

纠正措施: 检查消防炮是否有障碍物。如果有，移开障碍物，然后推动折叠开关不要松开，直到LED灯熄灭在折叠位置。确保喷嘴出口指向安全方向，因为喷嘴展开在手动模式下不是自动的。联络Akron Brass客户服务部。

故障代码 9: 故障代码 9表示为指示灯重复闪动9次。如果按下折叠开关，消防炮移动到折叠位置，但是喷嘴无法到达“记忆折叠位置”，将发生故障9。

解决办法: 检测消防炮是否有堵塞。如果有，清理堵塞并使用学习模式重新设置喷嘴折叠位置。

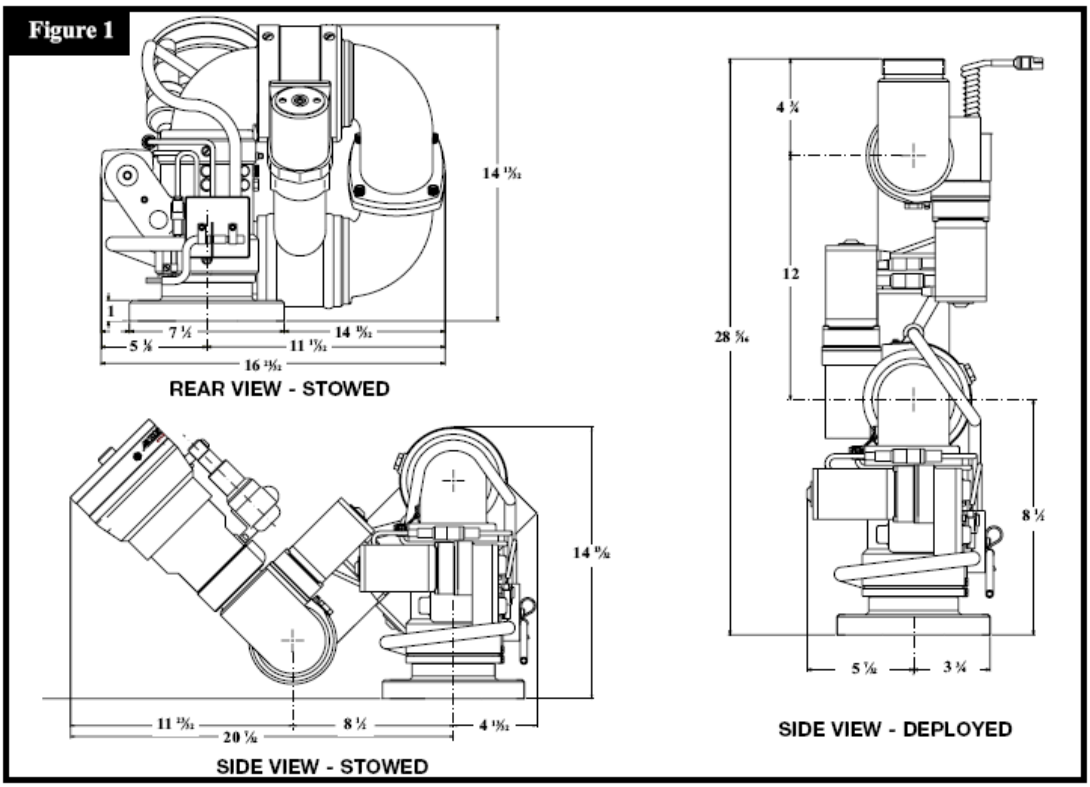

REAR VIEW-STOWGD 后视图 – 折叠

REAR VIEW-STOWGD 侧视图 – 折叠

REAR VIEW-DEPLOYED 侧视图 – 展开

Figure 2

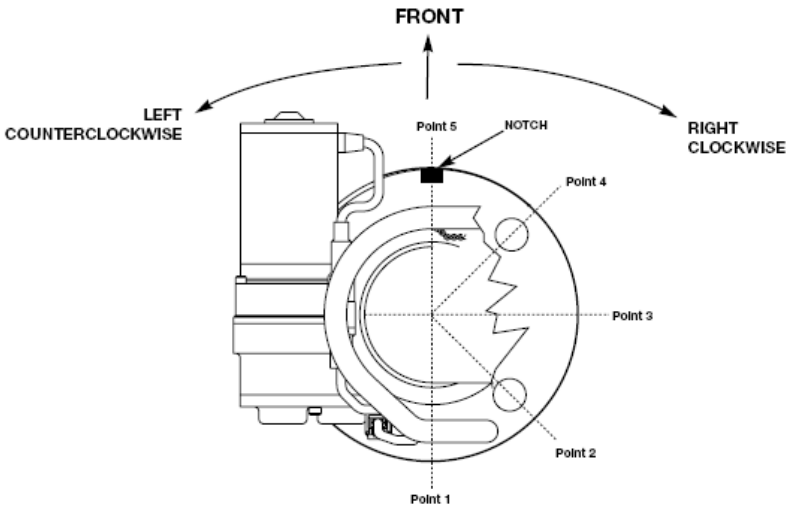

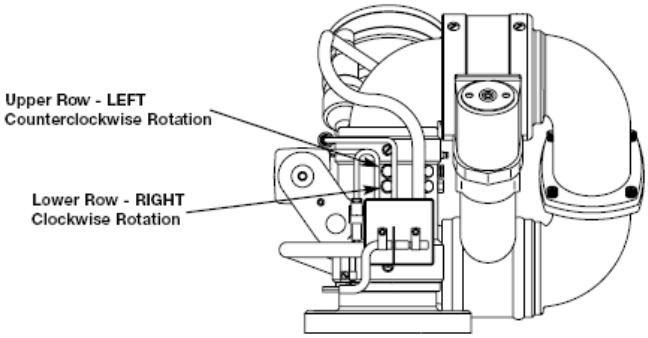

REAR VIEW

Upper Row

Lower Row CW/CCW	1	2	3	4	5
1	0 / 170	45 / 170	90 / 170	135 / 170	170 / 170
2	0 / 135	45 / 135	90 / 135	135 / 135	170 / 135
3	0 / 90	45 / 90	90 / 90	135 / 90	170 / 90
4	0 / 45	45 / 45	90 / 45	135 / 45	170 / 45
5	0 / 0	45 / 0	90 / 0	135 / 0	170 / 0

英文	中文
FRONT	前面
LEFT	左
COUNTERCLOCKWISE	逆时针
RIGHT	右
CLODKWISE	顺时针
Point5	点5
NOTCH	缺口
Point4	点4
Point3	点3
Point2	点 2
Point1	点1
Upper Row-LEFT	上排 – 左
Counterclockwise Rotation	逆时针旋转
Lower Row-RLGHT	下排－右
Clockwise Rotation	顺时针旋转
REAR VIEW	后视图

UEAR VIEW	后视图
Upper Row	上排
Lower Row	下排
CW/CCW	顺时针/逆时针

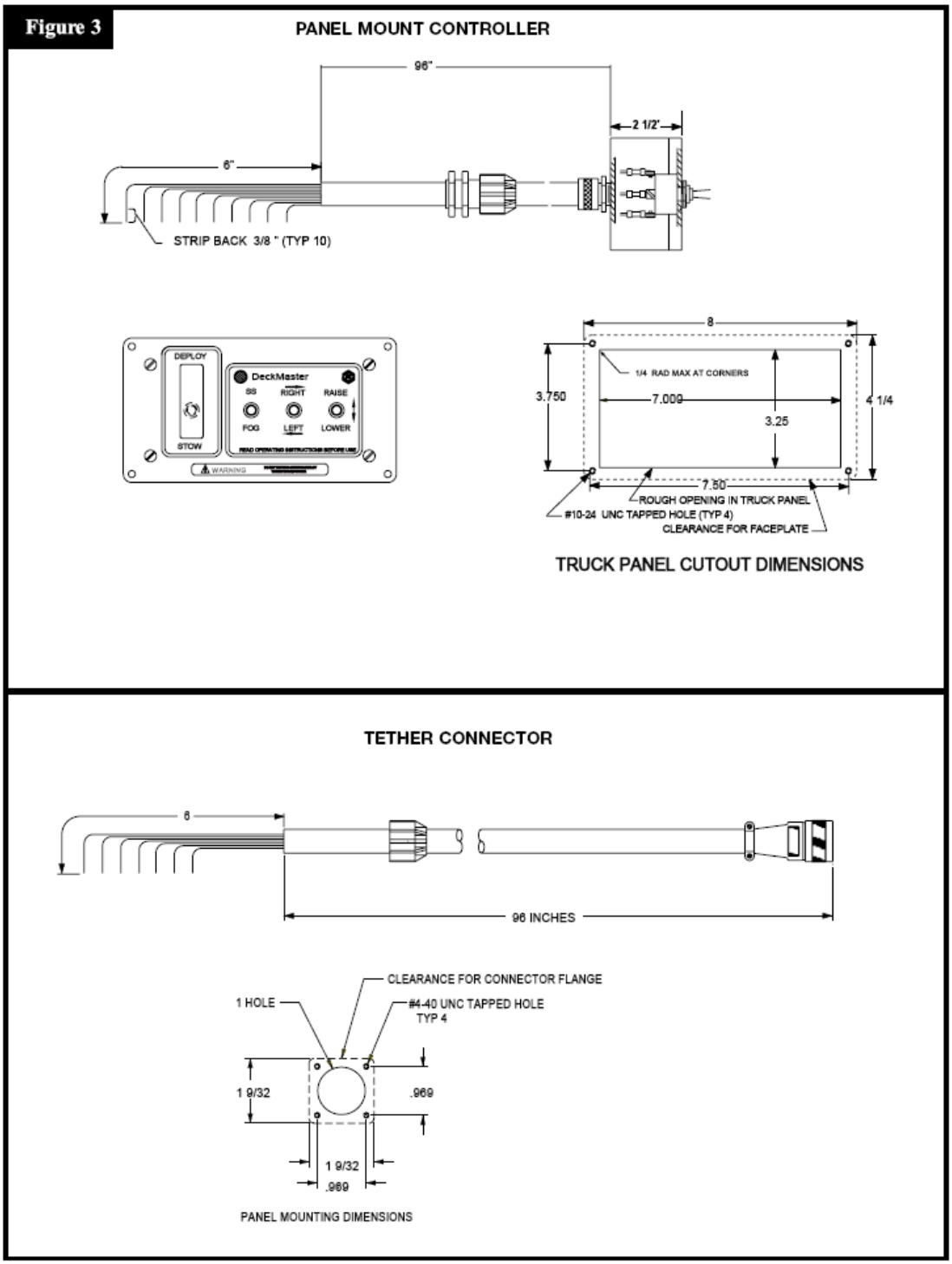

英文	中文
PANEL MOUNT CONTROLLER	面板固定连接器
STRIP SACK 3/8°（TYP 10）	往后剥线3/8”(类型10)
1/4 RAD MAX AT CORNERS	转角最大圆角半径1/4
ROUGH OPENING IN TRUCK PANEL #10-24	卡车面板开口
UNC TAPPED HOLE （TYP 4）	＃10－24UNC螺纹孔
CLEARANCEFOR FACEPLATE	面板间隙
TRUCK PANEL CUTOUT DIMENSIONS	卡车面板开口尺寸
TETHER CONNECTOR	Tether 连接器
96 INCHES	96英寸
CLEARANCE FOR CONNECTOR FLANGE	连接器法兰间隙
#4-40 UNC TAPPED HOLE	＃4－40UNC 螺纹孔
TYP4	类型4
1 HOLE	1孔
PANEL MOUNTING DIMLNSIONS	面板安装尺寸